PUMA WP 1250–4500 B2/D2

Vakuum-Booster

VACUUM SOLUTIONS

Part of the BUSCH GROUP

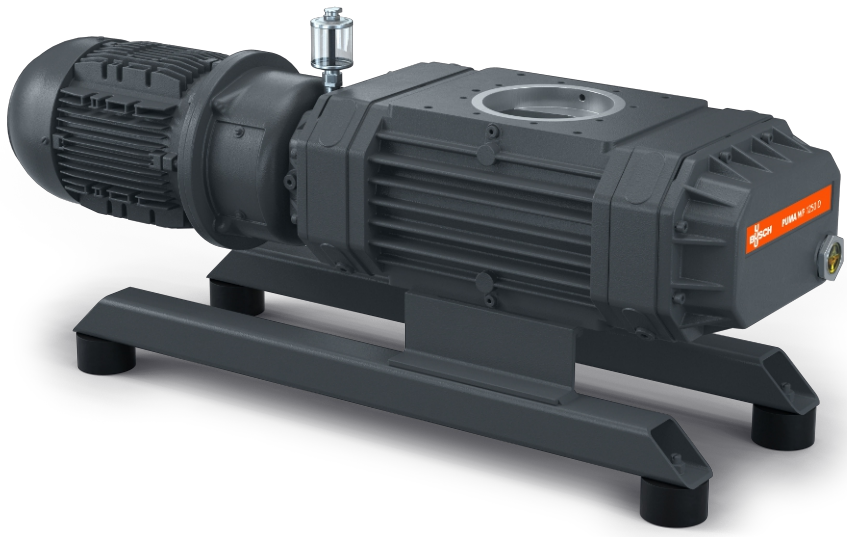

Zuverlässig

Massiver Wälzkolben, robuste Bauweise aus GGG40

Herausragende Leistung

Ausgezeichneter volumetrischer Wirkungsgrad, erhöht die Leistung eines Vakuumsystems um einen Faktor von bis zu zehn, speziell entwickelt für Grob- und Feinvakuumanwendungen

Flexibel

Kann direkt in jeder beliebigen Position an das System geflanscht werden, steigert die Leistung aller Arten von Vorpumpen, Steuerung über Druckschalter oder Frequenzumrichter möglich

© Busch Vacuum Solutions

PUMA WP 1250–4500 B2/D2

Vakuum-Booster

VACUUM SOLUTIONS

Part of the BUSCH GROUP

Maßzeichnung

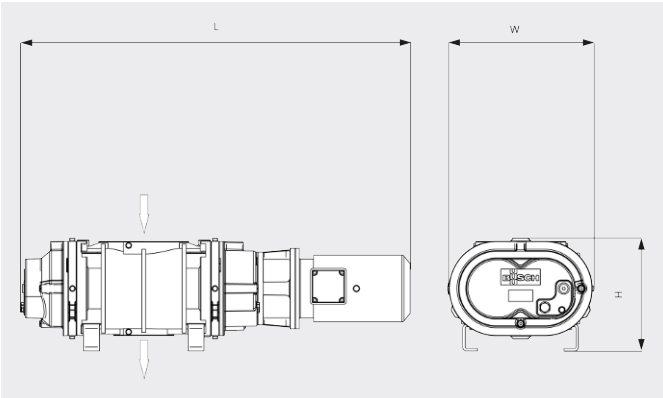

Saugvermögen

Luft bei 20 °C. Toleranz: ±10 % ___ 50 Hz ..... 60 Hz

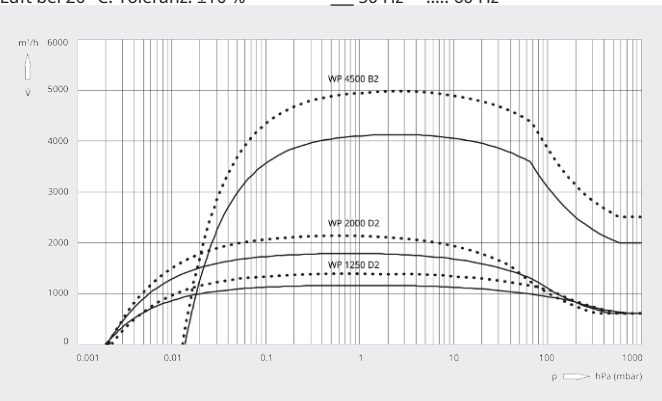

	PUMA WP 1250 D2	PUMA WP 2000 D2	PUMA WP 4500 B2
Nennsaugvermögen	1295 / 1555 m³/h (50 / 60 Hz)	2020 / 2435 m³/h (50 / 60 Hz)	4500 / 5400 m³/h (50 / 60 Hz)
Saugvermögen	1166 / 1392 m³/h (50 / 60 Hz)	1791 / 2136 m³/h (50 / 60 Hz)	4126 / 4972 m³/h (50 / 60 Hz)
Max. Differenzdruck	50 hPa (mbar) (50 / 60 Hz)	50 hPa (mbar) (50 / 60 Hz)	25 hPa (mbar) (50 / 60 Hz)
Motornennleistung	4,3 / 5,2 kW (50 / 60 Hz)	5,5 / 7,0 kW (50 / 60 Hz)	11,0 / 12,6 kW (50 / 60 Hz)
Motornenndrehzahl	3000 / 3600 min⁻¹ (50 / 60 Hz)	3000 / 3600 min⁻¹ (50 / 60 Hz)	3000 / 3600 min⁻¹ (50 / 60 Hz)
Gewicht ca.	250 kg	350 kg	640 kg
Abmessungen (L × W × H)	1062 x 348 x 490 mm	1156 x 420 x 600 mm	1443 x 544 x 419 mm
Gaseintritt / Auslass	DN 160 ISO / DN 160 ISO	DN 160 ISO / DN 160 ISO	DN 250 ISO / DN 160 ISO

MÖCHTEN SIE MEHR ERFAHREN?

Nehmen Sie Kontakt mit uns auf!
sales@busch.de oder **+49 (0)7622 681-0**

KONTAKTFORMULAR

JETZT ANRUFEN