PUMA WY 3600 A

Vakuum-Booster

VACUUM SOLUTIONS

Part of the BUSCH GROUP

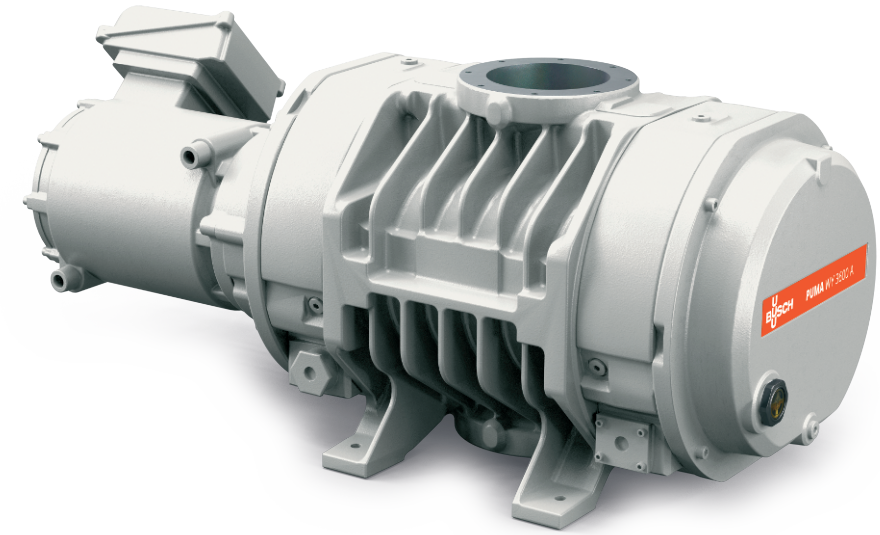

Zuverlässig

Spezielle Wälzkoben zur Vermeidung von Pulver- und Partikelablagerungen, robuste Bauweise aus GGG40, leckdicht

Herausragende Leistung

Speziell entwickelt für strapazierende Anwendungen im Fein- und Hochvakuumbereich, einschließlich Halbleiteranwendungen mit Partikeln und Staub, ausgezeichneter volumetrischer Wirkungsgrad

Flexibel

Zuverlässige Leistung unter unterschiedlichen Betriebsbedingungen, steigert die Leistung aller Arten von Vorpumpen

© Busch Vacuum Solutions

PUMA WY 3600 A

Vakuum-Booster

VACUUM SOLUTIONS

Part of the BUSCH GROUP

Maßzeichnung

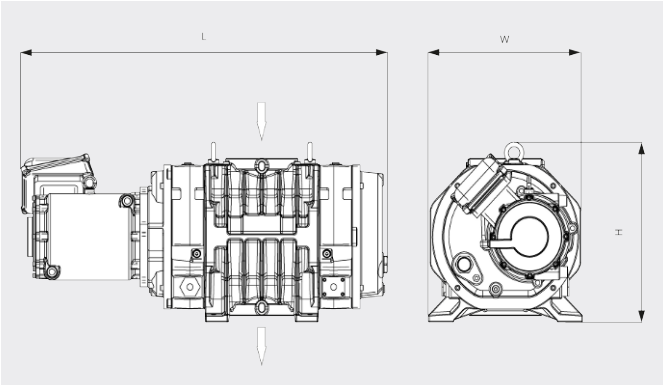

Saugvermögen
Luft bei 20 °C. Toleranz: ±10 %

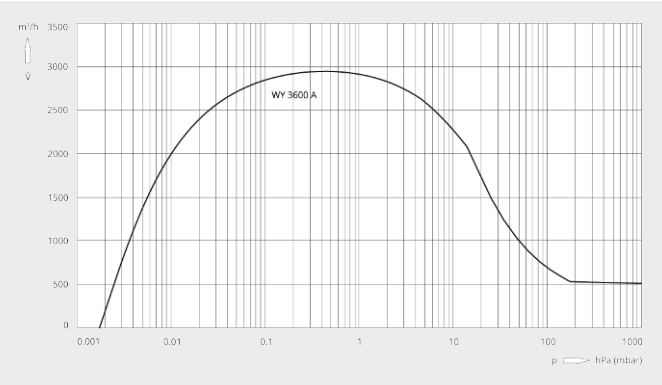

PUMA WY 3600 A	
Nennsaugvermögen	3600 m^3/h
Saugvermögen	2945 m^3/h *
Max. Differenzdruck	30 hPa (mbar)
Motornennleistung	15 kW
Motornenndrehzahl	5400 min^{-1}
Gewicht ca.	500 kg
Leckrate	$< 1 \cdot 10^{-6}$ mbar · l/s
Abmessungen (L × W × H)	1139 x 524 x 480 mm
Gaseintritt / Auslass	DN 160 ISO / DN 160 ISO

*Saugvermögen mit COBRA NS 0600 C als Vorpumpe bei 50/60 Hz
Frequenzumrichter erforderlich

MÖCHTEN SIE MEHR ERFAHREN?

Nehmen Sie Kontakt mit uns auf!
sales@busch.de oder **+49 (0)7622 681-0**

KONTAKTFORMULAR

JETZT ANRUFEN

© Busch Vacuum Solutions