PUMA WY 8000 A

Vakuum-Booster

VACUUM SOLUTIONS

Part of the BUSCH GROUP

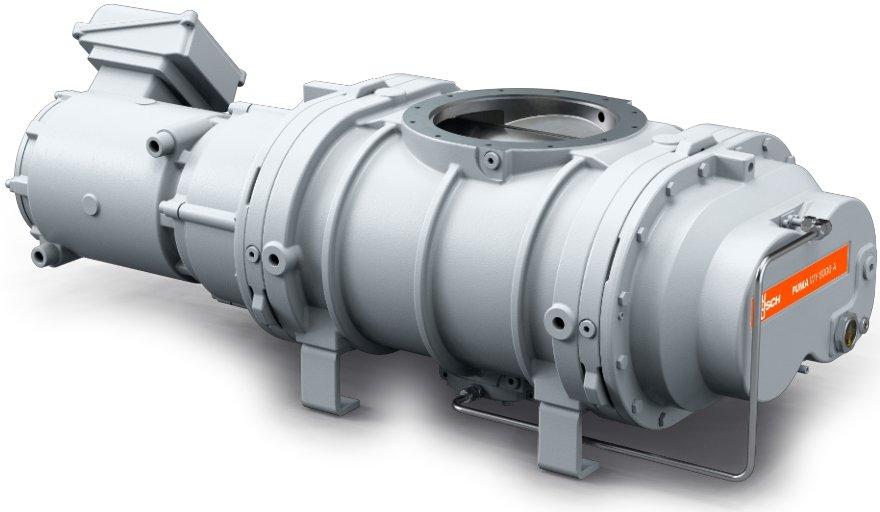

Zuverlässig

Spezielle Wälzkoben zur Vermeidung von Pulver- und Partikelablagerungen, robuste Bauweise aus GGG40, leckdicht

Herausragende Leistung

Speziell entwickelt für strapazierende Anwendungen im Fein- und Hochvakuumbereich, einschließlich Halbleiteranwendungen mit Partikeln und Staub, ausgezeichneter volumetrischer Wirkungsgrad

Flexibel

Zuverlässige Leistung unter unterschiedlichen Betriebsbedingungen, steigert die Leistung aller Arten von Vorpumpen

© Busch Vacuum Solutions

PUMA WY 8000 A

Vakuum-Booster

VACUUM SOLUTIONS

Part of the BUSCH GROUP

Maßzeichnung

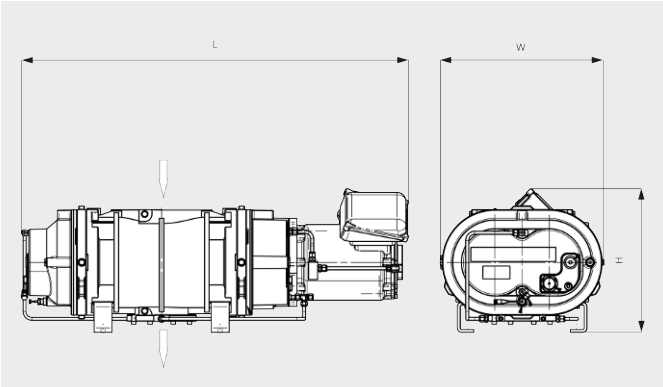

Saugvermögen
Luft bei 20 °C. Toleranz: ±10 %

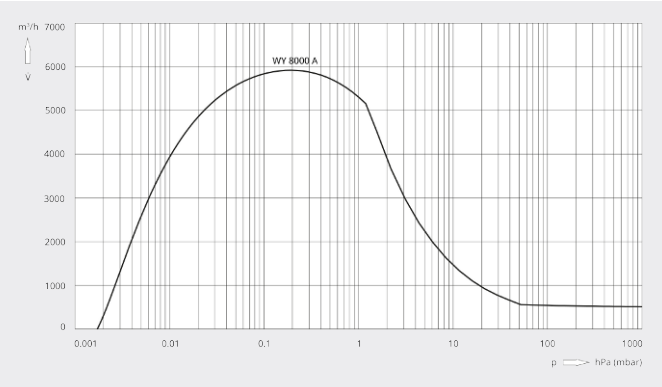

PUMA WY 8000 A	
Nennsaugvermögen	8100 m³/h
Saugvermögen	5920 m³/h *
Max. Differenzdruck	15 hPa (mbar)
Motornennleistung	11 kW
Motornenndrehzahl	5400 min^{-1}
Gewicht ca.	515 kg
Leckrate	< 1 · 10^{-6} mbar · l/s
Abmessungen (L × W × H)	1283 x 543 x 475 mm
Gaseintritt / Auslass	DN 250 ISO / DN 100 ISO

*Saugvermögen mit COBRA NS 0600 C als Vorpumpe bei 50/60 Hz
Frequenzumrichter erforderlich

MÖCHTEN SIE MEHR ERFAHREN?

Nehmen Sie Kontakt mit uns auf!
sales@busch.de oder **+49 (0)7622 681-0**

KONTAKTFORMULAR

JETZT ANRUFEN

© Busch Vacuum Solutions