PUMA WP 0250/0500 D2/D4

Vakuum-Booster

VACUUM SOLUTIONS

Part of the BUSCH GROUP

Zuverlässig

Massiver Wälzkolben, robuste Bauweise aus GGG40

Herausragende Leistung

Ausgezeichneter volumetrischer Wirkungsgrad, erhöht die Leistung eines Vakuumsystems um einen Faktor von bis zu zehn, speziell entwickelt für Grob- und Feinvakuumanwendungen

Flexibel

Kann direkt in jeder beliebigen Position an das System geflanscht werden, steigert die Leistung aller Arten von Vorpumpen

© Busch Vacuum Solutions

PUMA WP 0250/0500 D2/D4

Vakuum-Booster

VACUUM SOLUTIONS

Part of the BUSCH GROUP

Maßzeichnung

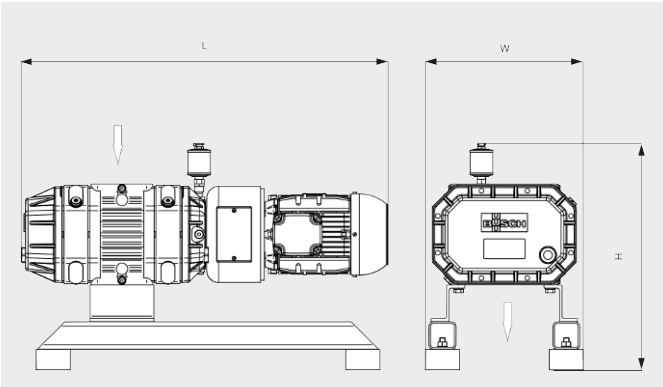

Saugvermögen

Luft bei 20 °C. Toleranz: ±10 % ___ 50 Hz ..... 60 Hz

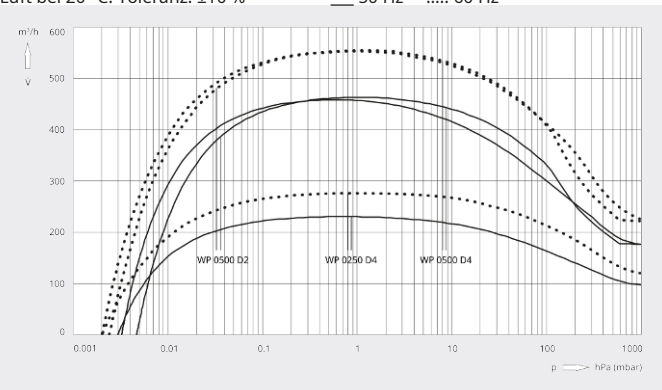

	PUMA WP 0250 D4	PUMA WP 0500 D2	PUMA WP 0500 D4
Nennsaugvermögen	260 / 310 m³/h (50 / 60 Hz)	520 620 / m³/h (50 / 60 Hz)	520 / 620 m³/h (50 / 60 Hz)
Saugvermögen	231 / 277 m³/h (50 / 60 Hz)	463 / 554 m³/h (50 / 60 Hz)	458 / 552 m³/h (50 / 60 Hz)
Max. Differenzdruck	80 hPa (mbar) (50 / 60 Hz)	50 hPa (mbar) (50 / 60 Hz)	80 hPa (mbar) (50 / 60 Hz)
Motornennleistung	1,1 / 1,5 kW (50 / 60 Hz)	2,2 / 3,0 kW (50 / 60 Hz)	2,2 / 2,4 kW (50 / 60 Hz)
Motornenndrehzahl	1500 / 1800 min^{-1} (50 / 60 Hz)	3000 / 3600 min^{-1} (50 / 60 Hz)	1500 / 1800 min^{-1} (50 / 60 Hz)
Gewicht ca.	150 kg	150 kg	200 kg
Abmessungen (L × W × H)	792 x 345 x 494 mm	813 x 345 x 494 mm	971 x 345 x 494 mm
Gaseintritt / Auslass	DN 63 ISO / DN 63 ISO	DN 63 ISO / DN 63 ISO	DN 160 ISO / DN 160 ISO

MÖCHTEN SIE MEHR ERFAHREN?

Nehmen Sie Kontakt mit uns auf!
sales@busch.de oder **+49 (0)7622 681-0**

KONTAKTFORMULAR

JETZT ANRUFEN

© Busch Vacuum Solutions