PANDA WZ 0250–2400 A/B

Vakuum-Booster

VACUUM SOLUTIONS

Part of the BUSCH GROUP

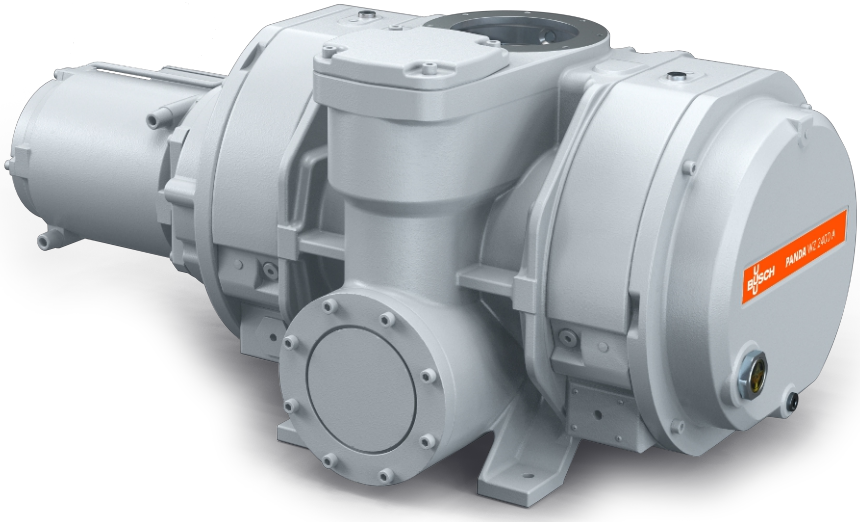

Zuverlässig

Massiver Wälzkolben, robuste Bauweise, zuverlässig bei unterschiedlichen Betriebsbedingungen, leckdicht, Sperrgasanschluss

Herausragende Leistung

Ausgezeichneter volumetrischer Wirkungsgrad, hoher Enddruck, integriertes Bypassventil, speziell entwickelt für Fein- und Hochvakuumanwendungen einschließlich Flachbildschirmherstellung, Solar- und Halbleiterprozesse

Flexibel

Kann direkt in jeder beliebigen Position an das System geflanscht werden, steigert die Leistung aller Arten von Vorpumpen, mit vertikalem oder seitlichem Anschluss

© Busch Vacuum Solutions

PANDA WZ 0250–2400 A/B

Vakuum-Booster

VACUUM SOLUTIONS

Part of the BUSCH GROUP

Maßzeichnung

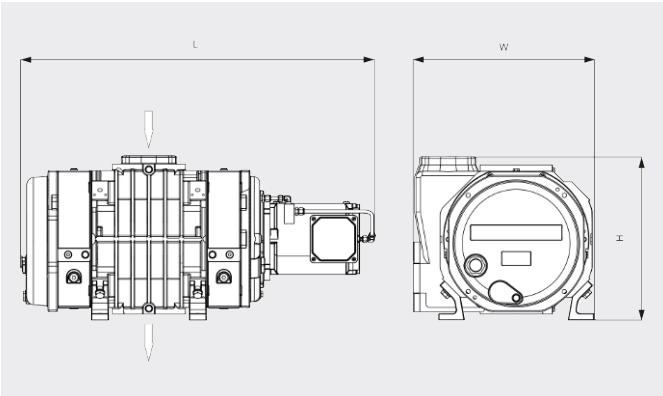

Saugvermögen

Luft bei 20 °C. Toleranz: ±10 % ___ 50 Hz ..... 60 Hz

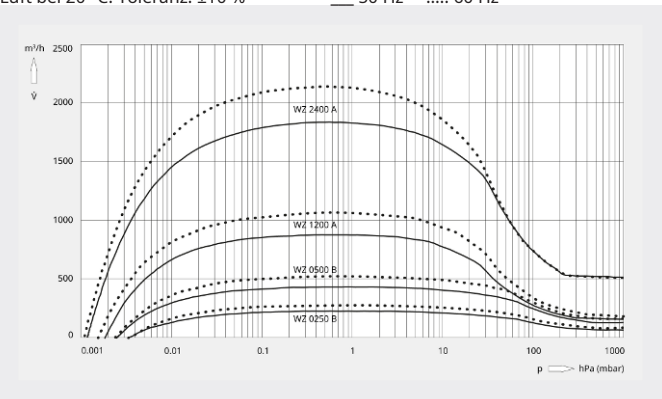

	PANDA WZ 0250 B	PANDA WZ 0500 B	PANDA WZ 1200 A	PANDA WZ 2400 A
Nennsaugvermögen	263 / 315 m^3/h (50 / 60 Hz)	525 / 630 m^3/h (50 / 60 Hz)	1050 / 1260 m^3/h (50 / 60 Hz)	2120 / 2540 m^3/h (50 / 60 Hz)
Saugvermögen	233 / 281 m^3/h (50 / 60 Hz)	464 / 560 m^3/h (50 / 60 Hz)	875 / 1054 m^3/h (50 / 60 Hz)	1830 / 2158 m^3/h (50 / 60 Hz)
Max. Differenzdruck	100 hPa (mbar) (50 / 60 Hz)	100 hPa (mbar) (50 / 60 Hz)	53 hPa (mbar) (50 / 60 Hz)	53 hPa (mbar) (50 / 60 Hz)
Leckrate	$\leq 1 \cdot 10^{-6}$ mbar · l/s	$\leq 1 \cdot 10^{-6}$ mbar · l/s	$\leq 1 \cdot 10^{-6}$ mbar · l/s	$\leq 1 \cdot 10^{-6}$ mbar · l/s
Motornennleistung	1,5 / 1,8 kW (50 / 60 Hz)	4,0 / 4,4 kW (50 / 60 Hz)	4,0 / 4,4 kW (50 / 60 Hz)	5,5 / 6,6 kW (50 / 60 Hz)
Motornenndrehzahl	1500 / 1800 min^{-1} (50 / 60 Hz)	3000 / 3600 min^{-1} (50 / 60 Hz)	3000 / 3600 min^{-1} (50 / 60 Hz)	3000 / 3600 min^{-1} (50 / 60 Hz)
Gewicht ca.	165 kg	175 kg	285 kg	515 kg
Abmessungen (L × W × H)	819 x 372 x 422 mm	819 x 372 x 422 mm	917 x 470 x 353 mm	1089 x 568 x 503 mm
Gaseintritt/-austritt (vertikal)	DN 100 ISO / DN 100 ISO	DN 100 ISO / DN 100 ISO	DN 160 ISO / DN 100 ISO	DN 160 ISO / DN 160 ISO
Gaseintritt/-austritt (horizontal)	DN 100 ISO / DN 63 ISO	DN 100 ISO / DN 63 ISO	DN 160 ISO / DN 100 ISO	DN 160 ISO / DN 160 ISO

MÖCHTEN SIE MEHR ERFAHREN?

Nehmen Sie Kontakt mit uns auf!
sales@busch.de oder **+49 (0)7622 681-0**

KONTAKTFORMULAR

JETZT ANRUFEN

© Busch Vacuum Solutions