COBRA NX 0450/0650 A ECOTORQUE

Trockene Schrauben-Vakuumpumpen

VACUUM SOLUTIONS

Part of the BUSCH GROUP



Effizient

Hohe Energieeinsparungen durch drehzahlgeregelten Antrieb (ECOTORQUE), Ecomode mit automatischer Start- und Haltfunktion, geringere Wartungskosten, lange Serviceintervalle, verlängerte Lebensdauer der Vakuumpumpe, effiziente Kühlsysteme

Flexibel

Exakte Anpassung des Vakuumniveaus (Druckregelung) und Saugvermögens (Drehzahlsteuerung) an die Prozessanforderungen, kompatibel mit einem weiten Versorgungsspannungsbereich, einfache Steuerung und Überwachung von bis zu acht Vakuumpumpen mit optionalem ECOTORQUE Master Control

Herausragende Leistung

Hochmoderne Schrauben-Vakuumtechnologie, patentierte selbstausbalancierende Schrauben, optimal geeignet für Wärmebehandlung, Beschichtung, Vakuumverpackung, Vakuumtrocknung und Entgasung

Zubehör, Ersatzteile und Optionen

- Sperrgasanschluss für Dichtungen bei Anwendungen mit hohem Dampf- oder Staubanteil
- Gasballastventil für erhöhte Wasserdampfverträglichkeit
- Abluftschalldämpfer für leiseren Betrieb
- Luftgekühlte Ausführung erhältlich

© Busch Vacuum Solutions

COBRA NX 0450/0650 A ECOTORQUE

Trockene Schrauben-Vakuumpumpen

VACUUM SOLUTIONS

Part of the BUSCH GROUP

Maßzeichnung

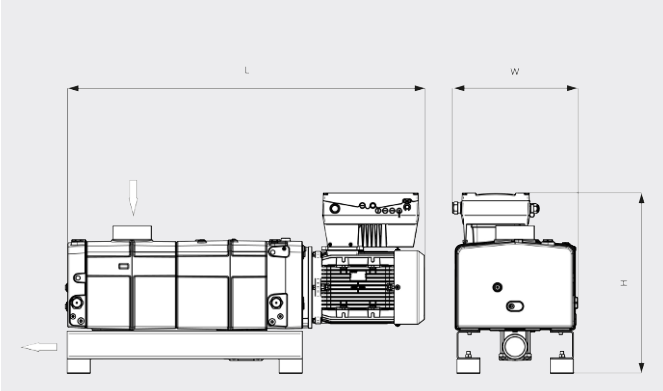

Saugvermögen
Luft bei 20 °C. Toleranz: ±10 % ___ Max. Drehzahl

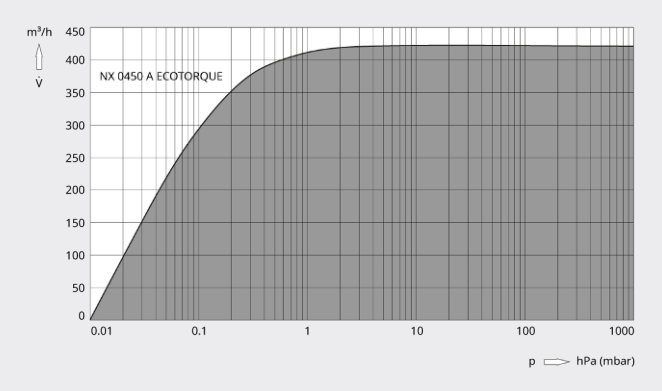

Saugvermögen
Luft bei 20 °C. Toleranz: ±10 % ___ Max. Drehzahl

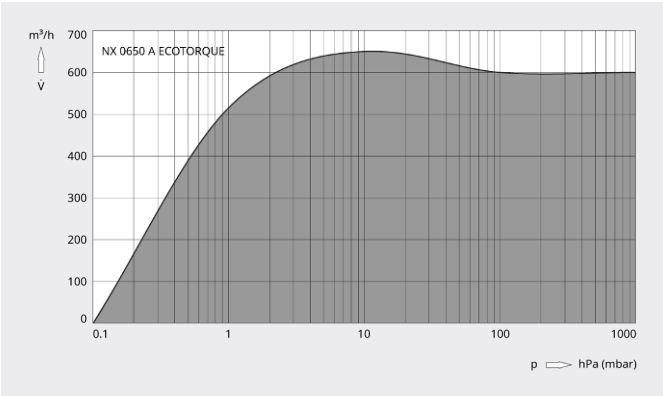

© Busch Vacuum Solutions

COBRA NX 0450/0650 A ECOTORQUE

Trockene Schrauben-Vakuumpumpen

VACUUM SOLUTIONS

Part of the BUSCH GROUP

	COBRA NX 0450 A ECOTORQUE	COBRA NX 0650 A ECOTORQUE
Nennsaugvermögen	Max. 420 m^3/h (50 / 60 Hz)	Max. 650 m^3/h (50 / 60 Hz)
Enddruck	≤ 0,1 hPa (mbar)	≤ 0,1 hPa (mbar)
Motornennleistung	11,0 kW	15,0 kW
Motornenndrehzahl	3600 min^{-1}	3600 min^{-1}
Schalldruckpegel (ISO 2151), KpA = 3 dB	≤ 70 dB(A)	≤ 75 dB(A)
Gewicht ca.	600 kg	800 kg
Abmessungen (L × W × H)	1358 x 494 x 746 mm	1538 x 538 x 771 mm
Gaseintritt / Auslass	G 3"/ ISO–F DN 100 / G 2"/ ISO–F DN 63	G 3"/ ISO–F DN 100 / G 3"/ ISO–F DN 100

MÖCHTEN SIE MEHR ERFAHREN?

Nehmen Sie Kontakt mit uns auf!
sales@busch.de oder **+49 (0)7622 681-0**

KONTAKTFORMULAR

JETZT ANRUFEN

© Busch Vacuum Solutions