COBRA NC 0400/0630 B/C ECOTORQUE

Trockene Schrauben-Vakuumpumpen

VACUUM SOLUTIONS

Part of the BUSCH GROUP



Effizient

Hohe Energieeinsparungen durch drehzahlgeregelten Antrieb (ECOTORQUE), Ecomode mit automatischer Start- und Haltfunktion, geringere Wartungskosten, lange Serviceintervalle, verlängerte Lebensdauer der Vakuumpumpe, effiziente Kühlsysteme

Flexibel

Exakte Anpassung des Vakuumniveaus (Druckregelung) und Saugvermögens (Drehzahlsteuerung) an die Prozessanforderungen, kompatibel mit einem weiten Versorgungsspannungsbereich, einfache Steuerung und Überwachung von bis zu acht Vakuumpumpen mit optionalem ECOTORQUE Master Control

Herausragende Leistung

Hochmoderne Schrauben-Vakuumtechnologie, patentierte selbstausbalancierende Schrauben, kurze Evakuierungszeiten, optimal geeignet für Wärmebehandlung, Beschichtung, Vakuumverpackung, Vakuumtrocknung und Kohlenstoffabscheidung

Zubehör, Ersatzteile und Optionen

- Spülgassystem
- Sperrgasanschluss
- Verdünnungsgasanschluss
- ISO- oder ASME-Flansch-Anschlussadapter
- Rückschlagventil
- Abgasschalldämpfer
- Luftkühlung
- Verschiedene Dichtungs- und Beschichtungskonfigurationen

© Busch Vacuum Solutions

COBRA NC 0400/0630 B/C ECOTORQUE

Trockene Schrauben-Vakuumpumpen

VACUUM SOLUTIONS

Part of the BUSCH GROUP

Maßzeichnung

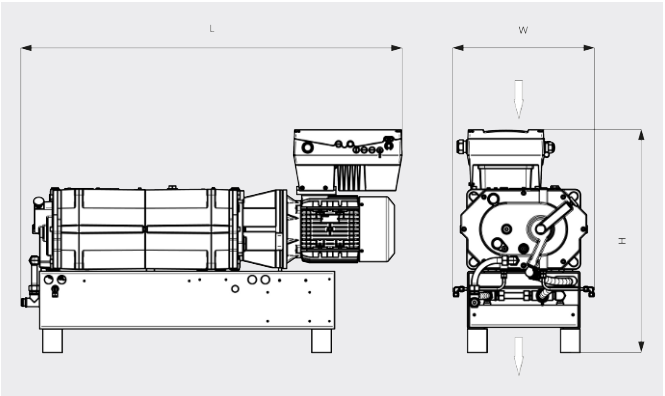

Saugvermögen
Luft bei 20 °C. Toleranz: ±10 % ___ Max. Drehzahl

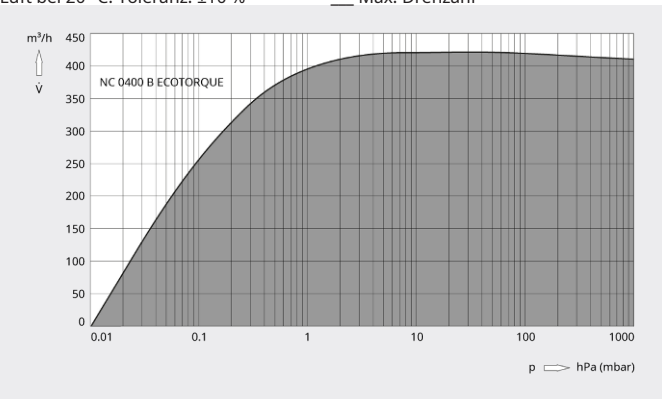

Saugvermögen
Luft bei 20 °C. Toleranz: ±10 % ___ Max. Drehzahl

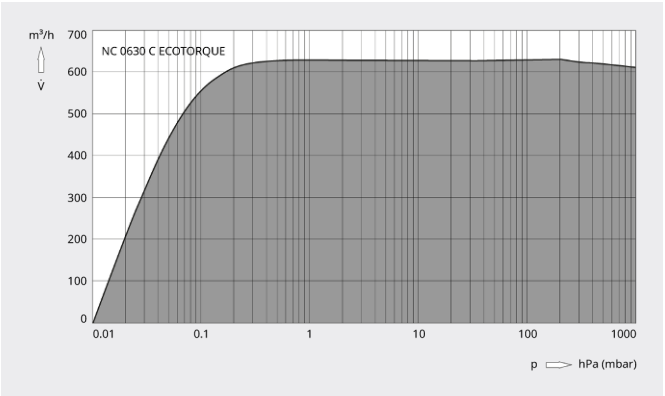

© Busch Vacuum Solutions

COBRA NC 0400/0630 B/C ECOTORQUE

Trockene Schrauben-Vakuumpumpen

VACUUM SOLUTIONS

Part of the BUSCH GROUP

	COBRA NC 0400 B ECOTORQUE	COBRA NC 0630 C ECOTORQUE
Nennsaugvermögen	Max. 420 m^3/h (50 / 60 Hz)	Max. 630 m^3/h (50 / 60 Hz)
Enddruck	≤ 0,01 hPa (mbar)	≤ 0,01 hPa (mbar)
Motornennleistung	9,5 kW	17,0 kW
Motornenndrehzahl	3600 min^{-1}	3600 min^{-1}
Schalldruckpegel (ISO 2151), KpA = 3 dB	69 dB(A)	≤ 75 dB(A)
Gewicht ca.	500 kg	600 kg
Abmessungen (L × W × H)	1452 x 539 x 849 mm	1540 x 592 x 798 mm
Gaseintritt / Auslass	DN 80 PN 6 / DN 63 ISO–K	DN 100 ISO–K / DN 100 ISO–K

MÖCHTEN SIE MEHR ERFAHREN?

Nehmen Sie Kontakt mit uns auf!
sales@busch.de oder **+49 (0)7622 681-0**

KONTAKTFORMULAR

JETZT ANRUFEN

© Busch Vacuum Solutions