# DOLPHIN VX 0030/0055 A Geschlossener Flüssigkeitskreislauf

**Flüssigkeitsring-Vakuumpumpen-Einheiten**

VACUUM SOLUTIONS

Part of the BUSCH GROUP

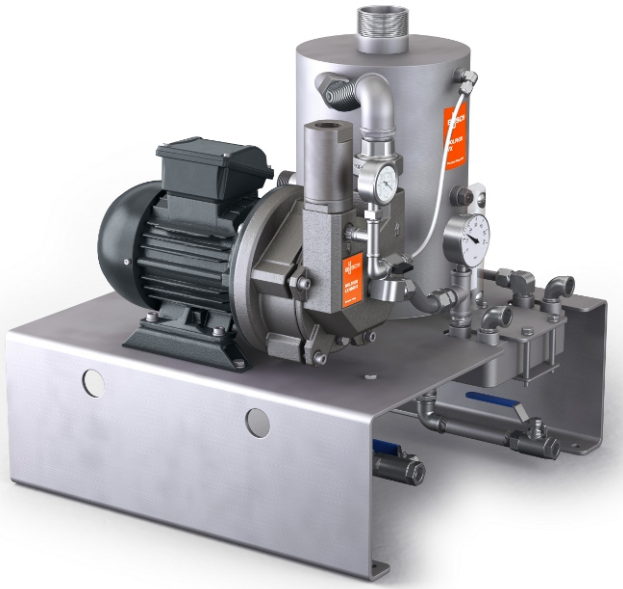

## Robust

Kompakte Bauweise, bewährte Technologie, zuverlässiger Betrieb, minimale Wartung, standardmäßig korrosionsfreies Edelstahl-Laufrad, äußerst hohe Dampf- und Partikelverträglichkeit, kann mitgeführte Flüssigkeiten bewältigen, ideal für anspruchsvolle Prozesse

## Geringe Betriebskosten

Geringere Betriebskosten, minimierter Kühlwasserdurchfluss, vollständige Rezirkulation und Rückgewinnung der Betriebsflüssigkeit, hocheffizient, niedriger Schalldruckpegel, nahezu vibrationsfrei, umweltfreundlich dank ölfreien Betriebs und praktisch isothermer Verdichtung von Gasen und Dämpfen

## Flexibel

Gehäuseausführung in Grauguss (EN-GJL-200) oder Edelstahl 316, einschließlich Kavitationsschutz, andere Betriebsflüssigkeiten als Wasser möglich, universelle Motoroptionen, Abscheider und Stützrahmen aus Edelstahl für einfache Reinigung, im Stützrahmen geschützter Kühler


© Busch Vacuum Solutions

# DOLPHIN VX 0030/0055 A Geschlossener Flüssigkeitskreislauf

**Flüssigkeitsring-Vakuumpumpen-Einheiten**

VACUUM SOLUTIONS

Part of the BUSCH GROUP

Maßzeichnung

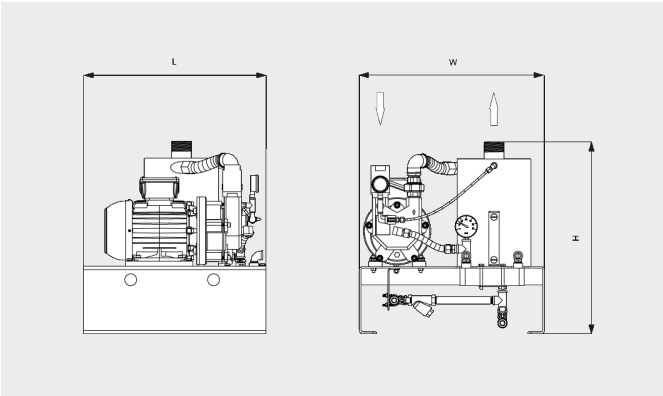


Saugvermögen

Trockene Luft von 20 °C.
Betriebsflüssigkeit Wasser 15 °C.
Toleranz: - 10 %, gemäß HEI und Pneurop 6612

___ 50 Hz ..... 60 Hz

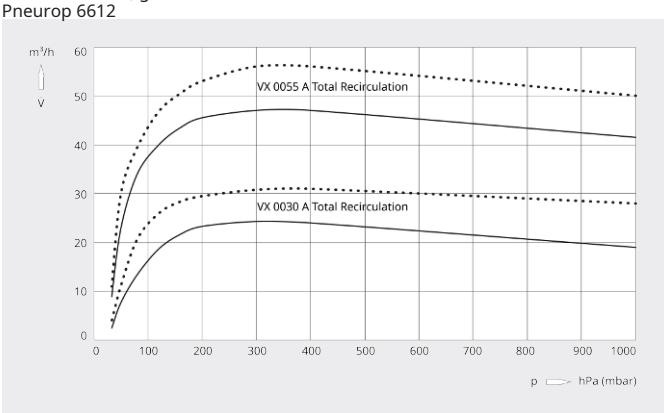


| | DOLPHIN VX 0030 A Geschlossener Flüssigkeitskreislauf | DOLPHIN VX 0055 A Geschlossener Flüssigkeitskreislauf |
|---|---|---|
| **Nennsaugvermögen** | 24 / 31 m³/h (50 / 60 Hz) | 47 / 56 m³/h (50 / 60 Hz) |
| **Enddruck** | 33 hPa (mbar) (50 / 60 Hz) | 33 hPa (mbar) (50 / 60 Hz) |
| **Motornennleistung** | 1,1 / 1,5 kW (50 / 60 Hz) | 2,2 / 1,5 kW (50 / 60 Hz) |
| **Gewicht ca.** | 73 / 81 kg (50 / 60 Hz) | 83 / 91 kg (50 / 60 Hz) |
| **Abmessungen (L × W × H)** | 540 x 550 x 570 mm | 540 x 550 x 570 mm |
| **Gaseintritt / Auslass** | G 1" / R 2" | G 1" / R 2" |


## MÖCHTEN SIE MEHR ERFAHREN?

Nehmen Sie Kontakt mit uns auf!
**sales@busch.de** oder **+49 (0)7622 681-0**

KONTAKTFORMULAR

JETZT ANRUFEN