DOLPHIN LX 0110–0180 C

Flüssigkeitsring-Vakuumpumpen

VACUUM SOLUTIONS

Part of the BUSCH GROUP



Robust

Bewährte Technologie, zuverlässiger Betrieb, extrem hohe Dampf- und Partikelverträglichkeit, korrosionsfreies Flügelrad aus Edelstahl

Kompakt

Direkt angeflanschter Motor, kein Grundrahmen notwendig

Flexibel

Gehäuseausführung in Grauguss (EN-GJL-200) oder Edelstahl 316, ATEX-zertifizierte Ausführung verfügbar (Kat. 2 (i) IIB, T4), außer Wasser auch andere Betriebsflüssigkeiten möglich

Zubehör, Ersatzteile und Optionen

- Offener oder geschlossener Flüssigkeitskreislauf
- Flüssigkeitsabscheider
- Kavitationsschutz
- Wärmetauscher
- Gasstrahler
- Große Auswahl an Motoren
- Rückschlagventile
- Vakuumbegrenzungsventile
- Verschiedene Betriebsflüssigkeiten möglich

© Busch Vacuum Solutions

DOLPHIN LX 0110–0180 C

Flüssigkeitsring-Vakuumpumpen

VACUUM SOLUTIONS

Part of the BUSCH GROUP

Maßzeichnung

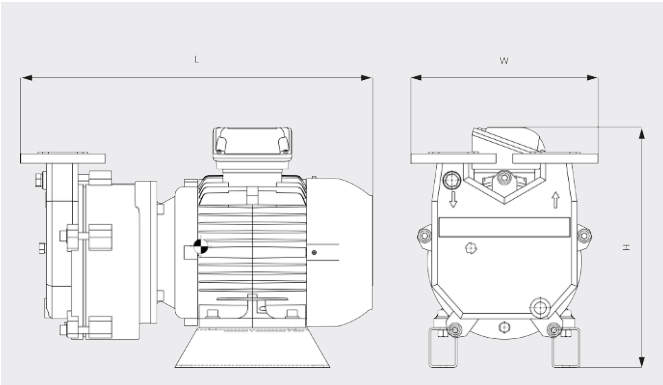

Saugvermögen

Trockene Luft von 20 °C.
Betriebsflüssigkeit Wasser 15 °C.
Toleranz: - 10 %, gemäß HEI und Pneurop 6612

___ 50 Hz ..... 60 Hz

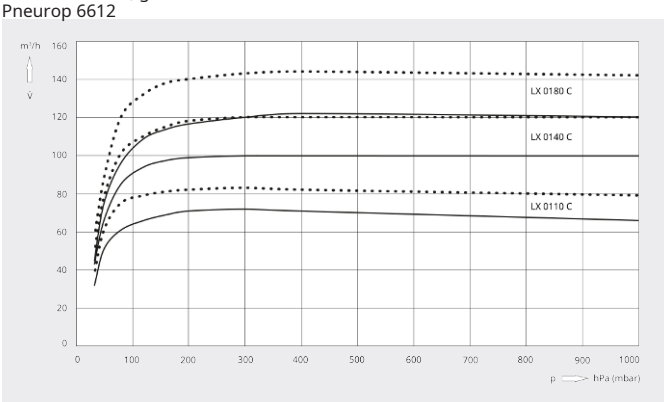

	DOLPHIN LX 0110 C	DOLPHIN LX 0140 C	DOLPHIN LX 0180 C
Nennsaugvermögen	72 / 83 m³/h (50 / 60 Hz)	100 / 120 m³/h (50 / 60 Hz)	122 / 144 m³/h (50 / 60 Hz)
Enddruck	33 hPa (mbar) (50 / 60 Hz)	33 hPa (mbar) (50 / 60 Hz)	33 hPa (mbar) (50 / 60 Hz)
Motornennleistung	2,2 / 3,0 kW (50 / 60 Hz)	3,0 / 4,0 kW (50 / 60 Hz)	4,0 / 5,5 kW (50 / 60 Hz)
Schalldruckpegel (ISO 3744), 1 m Abstand, bei mittlerer Last	70 dB(A) (50 / 60 Hz)	70 dB(A) (50 / 60 Hz)	70 dB(A) (50 / 60 Hz)
Gewicht ca.	76 / 83 kg (50 / 60 Hz)	86 / 92 kg (50 / 60 Hz)	95 / 112 kg (50 / 60 Hz)
Abmessungen (L × W × H)	517 x 330 x 347 mm	568 x 330 x 347 mm	564 x 330 x 374 mm
Gaseintritt / Auslass	DN 40 PN 16 / DN 40 PN 16	DN 40 PN 16 / DN 40 PN 16	DN 40 PN 16 / DN 40 PN 16

MÖCHTEN SIE MEHR ERFAHREN?

Nehmen Sie Kontakt mit uns auf!
sales@busch.de oder **+49 (0)7622 681-0**

KONTAKTFORMULAR

JETZT ANRUFEN