DOLPHIN LB 2108–3008 A

Flüssigkeitsring-Vakuumpumpen

VACUUM SOLUTIONS

Part of the BUSCH GROUP



Robust

Bewährte Technologie, langlebige zweistufige Konstruktion

Zuverlässig

Extrem hohe Dampf- und Partikelverträglichkeit

Flexibel

Große Auswahl an Werkstoffen, darunter Grauguss (EN-GJL-200), viele Edelstahlqualitäten und Titan, ATEX-zertifizierte Ausführung verfügbar (Kat 1(i)/2(o) IIC T5), außer Wasser auch andere Betriebsflüssigkeiten möglich, Betrieb als Kompressor möglich

Zubehör, Ersatzteile und Optionen

- Offener oder geschlossener Flüssigkeitskreislauf
- Flüssigkeitsabscheider
- Kavitationsschutz
- Wärmetauscher
- Gasstrahler
- Große Auswahl an Motoren
- Rückschlagventile
- Vakuumbegrenzungsventile

© Busch Vacuum Solutions

DOLPHIN LB 2108–3008 A

Flüssigkeitsring-Vakuumpumpen

VACUUM SOLUTIONS

Part of the BUSCH GROUP

Maßzeichnung

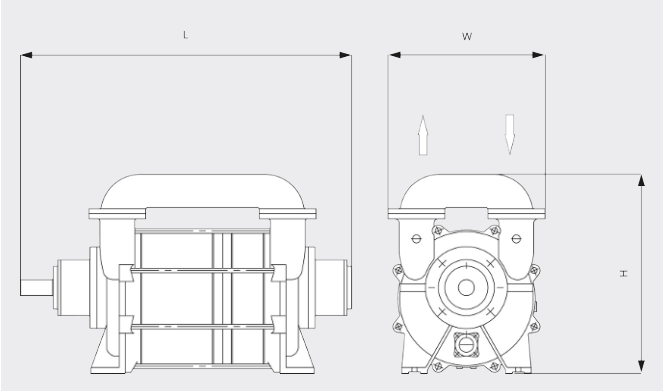

Saugvermögen

Luft bei 20 °C. Toleranz: ±10 % ___ 50 Hz ..... 60 Hz

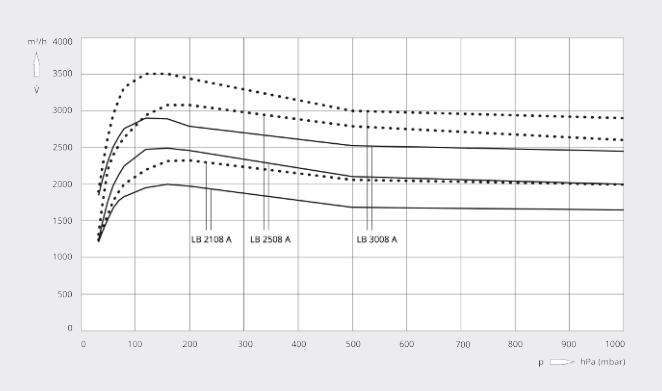

	DOLPHIN LB 2108 A	DOLPHIN LB 2508 A	DOLPHIN LB 3008 A
Nennsaugvermögen	2100 / 2300 m^3/h (50 / 60 Hz)	2500 / 3080 m^3/h (50 / 60 Hz)	3000 / 3200 m^3/h (50 / 60 Hz)
Enddruck	33 hPa (mbar) (50 / 60 Hz)	33 hPa (mbar) (50 / 60 Hz)	33 hPa (mbar) (50 / 60 Hz)
Motornennleistung	55 / 90 kW (50 / 60 Hz)	75 / 110 kW (50 / 60 Hz)	150 / 90 kW (50 / 60 Hz)
Motornenndrehzahl	735 / 880 min^{-1} (50 / 60 Hz)	735 / 880 min^{-1} (50 / 60 Hz)	735 / 880 min^{-1} (50 / 60 Hz)
Schalldruckpegel (ISO 3744), 1 m Abstand, bei mittlerer Last	79 dB(A) (50 / 60 Hz)	79 dB(A) (50 / 60 Hz)	79 dB(A) (50 / 60 Hz)
Gewicht ca.	1526 kg	1664 kg	1800 kg
Abmessungen (L × W × H)	1658 – 1938 x 650 x 800 mm	1808 – 2088 x 650 x 800 mm	1908 – 2188 x 650 x 800 mm
Gaseintritt / Auslass	DN 150 PN 10 / DN 150 PN 10	DN 150 PN 10 / DN 150 PN 10	DN 150 PN 10 / DN 150 PN 10

MÖCHTEN SIE MEHR ERFAHREN?

Nehmen Sie Kontakt mit uns auf!
sales@busch.de oder **+49 (0)7622 681-0**

KONTAKTFORMULAR

JETZT ANRUFEN