R5 RA 0520 A ECOTORQUE

Ölgeschmierte Drehschieber-Vakuumpumpe

VACUUM SOLUTIONS

Part of the BUSCH GROUP



Effizient

Bis zu 50 % Energieeinsparung durch drehzahlgeregelten Antrieb (ECOTORQUE), Ecomode mit automatischer Start- und Stoppfunktion

Herausragende Leistung

Hohes Saugvermögen im Niederdruckbereich, ausgelegt für den Dauerbetrieb im Grobvakuumbereich, branchenführende Leistung bei minimalem Platzbedarf

Flexibel

Exakte Anpassung des Vakuumniveaus (Druckregelung) und Saugvermögens (Drehzahlsteuerung) an die Prozessanforderungen, kompatibel mit einem weiten Versorgungsspannungsbereich, einfache Steuerung und Überwachung von bis zu acht Vakuumpumpen mit optionalem ECOTORQUE Master Control

Zubehör, Ersatzteile und Optionen

- Einfaches oder doppeltes Gasballastventil, manuell oder magnetgesteuert
- Verschiedene Ansaugfilter
- Verschiedene Temperatur- und Druckmessgeräte
- Energierückgewinnungskit mit Wasser-/Öl-Wärmetauscher
- Vakuumpumpenöle für alle Anwendungen

© Busch Vacuum Solutions

R5 RA 0520 A ECOTORQUE

Ölgeschmierte Drehschieber-Vakuumpumpe

VACUUM SOLUTIONS

Part of the BUSCH GROUP

Maßzeichnung

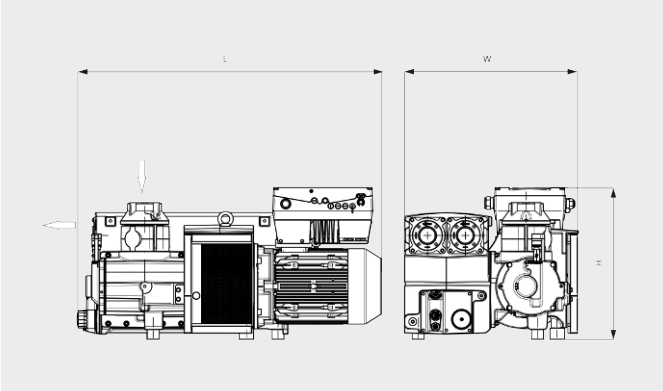

Saugvermögen

Luft bei 20 °C. Toleranz: ±10 % ___ Min. Drehzahl ..... Max. Drehzahl

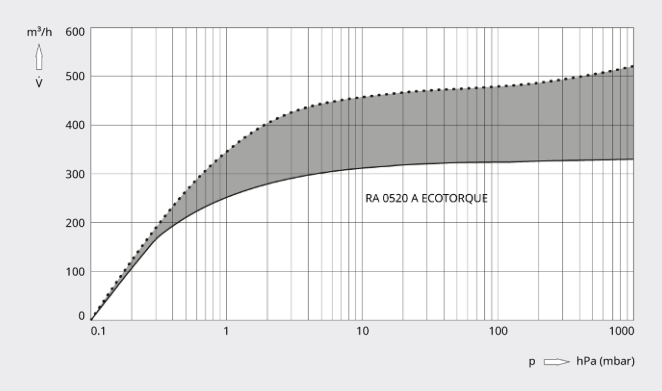

R5 RA 0520 A ECOTORQUE	
Nennsaugvermögen	330 – 520 m^3/h
Enddruck (Gasballastventil offen)	0,5 hPa (mbar) (50 / 60 Hz)
Enddruck (Gasballastventil geschlossen)	0,1 hPa (mbar) (50 / 60 Hz)
Motornenndrehzahl	800 – 1200 min^{-1}
Leistungsaufnahme bei Enddruck	2,6 – 3,9 kW
Schalldruckpegel (ISO 2151), KpA = 3 dB	67 – 76 dB(A)
Ölfüllung	11 l
Gewicht ca.	441 kg
Abmessungen (L × B × H)	1253 x 718 x 626 mm
Gaseintritt *	G 3"

*Gasaustritt G 3" optional

MÖCHTEN SIE MEHR ERFAHREN?

Nehmen Sie Kontakt mit uns auf!
sales@busch.de oder **+49 (0)7622 681-0**

KONTAKTFORMULAR

JETZT ANRUFEN

© Busch Vacuum Solutions