R5 RA 0165–0305 D ECOTORQUE

Ölgeschmierte Drehschieber-Vakuumpumpen

VACUUM SOLUTIONS

Part of the BUSCH GROUP



Effizient

Hohe Energieeinsparungen durch drehzahlgeregelten Antrieb (ECOTORQUE), Ecomode mit automatischer Start- und Haltfunktion

Herausragende Leistung

Hohes Saugvermögen bei niedrigen Drücken, ausgelegt auf den Dauereinsatz im Grobvakuumbereich

Flexibel

Exakte Anpassung des Vakuumniveaus (Druckregelung) und Saugvermögens (Drehzahlsteuerung) an die Prozessanforderungen, kompatibel mit einem weiten Versorgungsspannungsbereich, einfache Steuerung und Überwachung von bis zu acht Vakuumpumpen mit optionalem ECOTORQUE Master Control

Zubehör, Ersatzteile und Optionen

- Gasballastventil
- Verschiedene Ansaugfilter
- Ölniveauschalter
- Temperatursensoren
- Filterwiderstandsmanometer
- Vakuumpumpenöle für alle Anwendungen
- Energierückgewinnungskit mit Wärmetauscher

© Busch Vacuum Solutions

R5 RA 0165–0305 D ECOTORQUE

Ölgeschmierte Drehschieber-Vakuumpumpen

VACUUM SOLUTIONS

Part of the BUSCH GROUP

Maßzeichnung

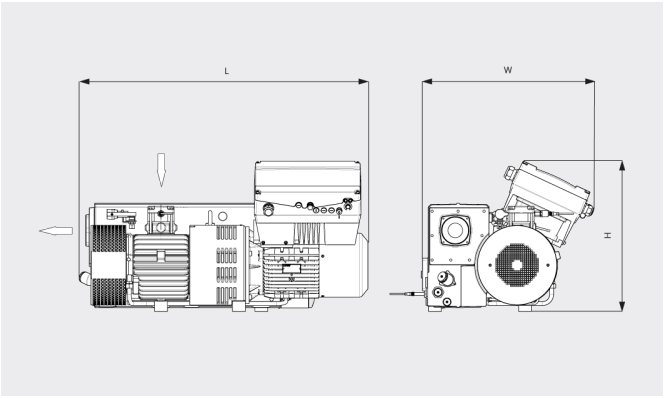

Saugvermögen
Luft bei 20 °C. Toleranz: ±10 % ___ Min. Drehzahl ..... Max. Drehzahl

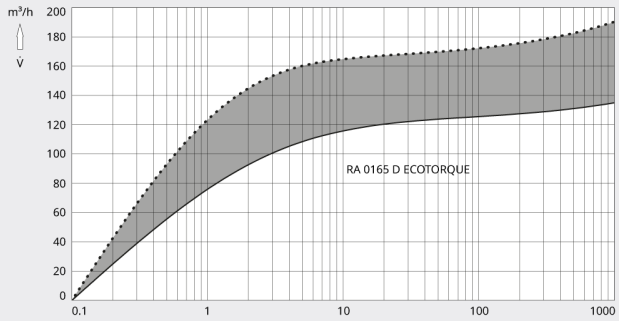

Saugvermögen
Luft bei 20 °C. Toleranz: ±10 % ___ Min. Drehzahl ..... Max. Drehzahl

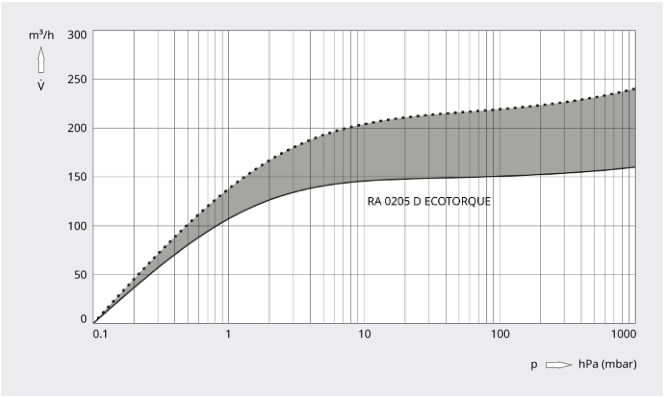

Saugvermögen
Luft bei 20 °C. Toleranz: ±10 % ___ Min. Drehzahl ..... Max. Drehzahl

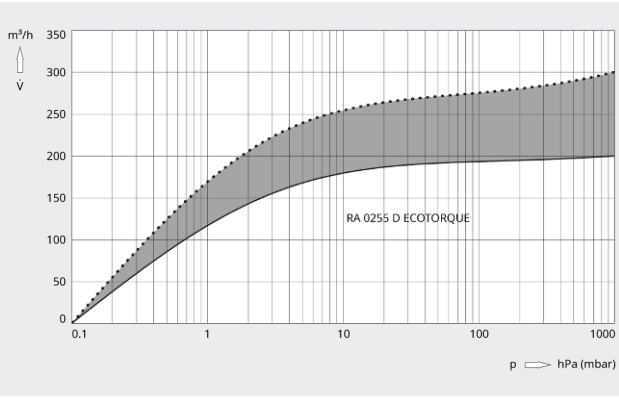

© Busch Vacuum Solutions

R5 RA 0165–0305 D ECOTORQUE

Ölgeschmierte Drehschieber-Vakuumpumpen

VACUUM SOLUTIONS

Part of the BUSCH GROUP

Saugvermögen
Luft bei 20 °C. Toleranz: ±10 % ___ Min. Drehzahl ..... Max. Drehzahl

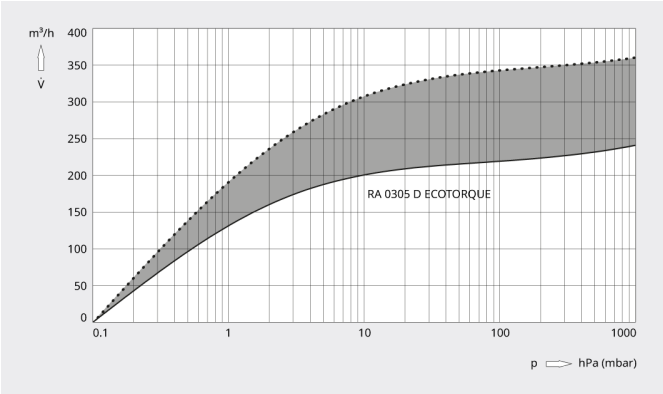

	R5 RA 0165 D ECOTORQUE	R5 RA 0205 D ECOTORQUE	R5 RA 0255 D ECOTORQUE	R5 RA 0305 D ECOTORQUE
Nennsaugvermögen	130 – 190 m³/h	160 – 240 m³/h	200 – 300 m³/h	240 – 360 m³/h
Enddruck (Gasballastventil geschlossen)	0,1 hPa (mbar)	0,1 hPa (mbar)	0,1 hPa (mbar)	0,1 hPa (mbar)
Enddruck (Gasballastventil offen)	0,5 hPa (mbar)	0,5 hPa (mbar)	0,5 hPa (mbar)	0,5 hPa (mbar)
Motornenndrehzahl	1200 – 1800 min^{-1}	1200 – 1800 min^{-1}	1200 – 1800 min^{-1}	1200 – 1800 min^{-1}
Leistungsaufnahme bei Enddruck	2,0 – 3,2 kW	2,1 – 3,4 kW	3,3 – 4,8 kW	3,4 – 5,3 kW
Schalldruckpegel bei voller Drehzahl (ISO 2151), KpA = 3 dB	72 dB(A)	74 dB(A)	74 dB(A)	76 dB(A)
Ölfüllung	6,5 l	6,5 l	6,5 l	6,5 l
Gewicht ca.	170 kg	170 kg	220 kg	220 kg
Abmessungen (L × B × H)	972 x 756 x 546 mm	972 x 756 x 546 mm	1096 x 792 x 585 mm	1124 x 794 x 585 mm
Gaseintritt / Austritt	G 2" / G 2"	G 2" / G 2"	G 2" / G 2"	G 2" / G 2"

MÖCHTEN SIE MEHR ERFAHREN?

Nehmen Sie Kontakt mit uns auf!
sales@busch.de oder **+49 (0)7622 681-0**

KONTAKTFORMULAR

JETZT ANRUFEN

© Busch Vacuum Solutions