R5 PB 0004 / 0008 C

Ölgeschmierte Drehschieber-Vakuumpumpen

VACUUM SOLUTIONS

Part of the BUSCH GROUP

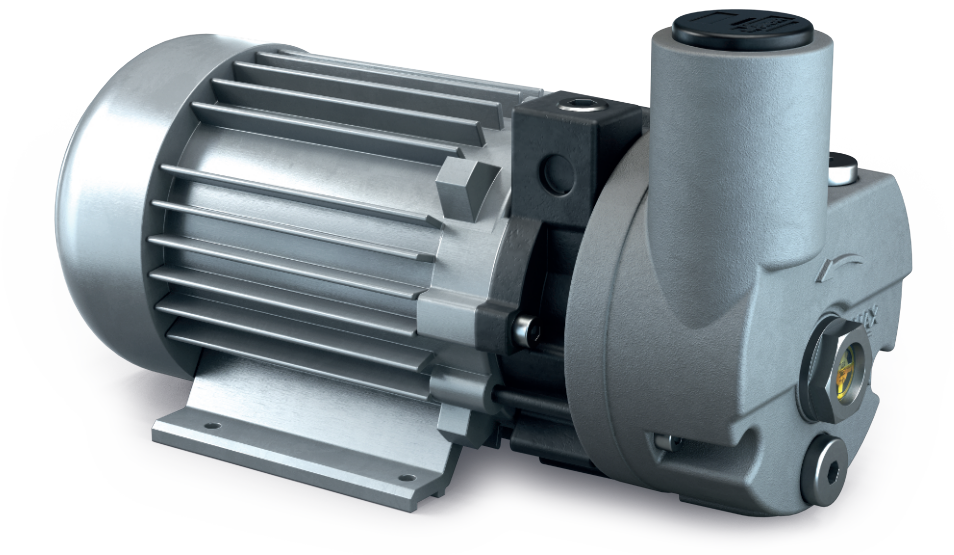

Kompakt

Blockbauweise, reduzierte Höhe und Gewicht, ideal für die Installation auf engstem Raum

Leise

Niedriger Schalldruckpegel, ideal für den Einsatz in Feinkosttheken oder Restaurants

Zuverlässig

Robuste Konstruktion, hochbelastbare Schieber, bewährte Drehschiebertechnologie, lange Standzeit

Zubehör, Ersatzteile und Optionen

- Gasballastventil (nur für R5 PB 0008 C)
- Verschiedene Ansaugfilter
- Vakuumpumpenöle für alle Anwendungen

© Busch Vacuum Solutions

R5 PB 0004 / 0008 C

Ölgeschmierte Drehschieber-Vakuumpumpen

VACUUM SOLUTIONS

Part of the BUSCH GROUP

Maßzeichnung

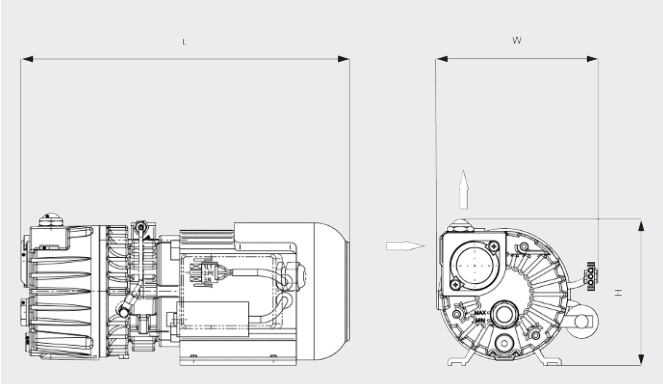

Saugvermögen

Luft bei 20 °C. Toleranz: ±10 % ___ 50 Hz ..... 60 Hz

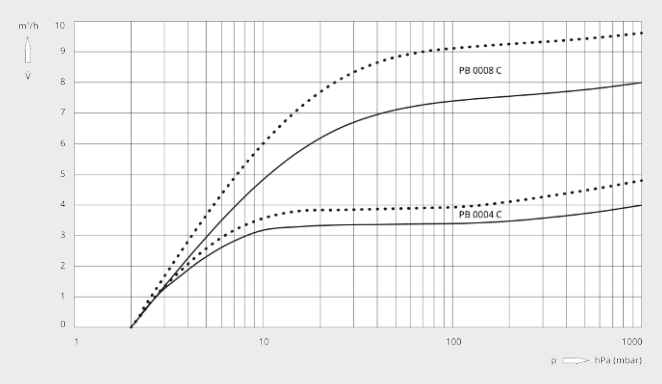

	R5 PB 0004 C	R5 PB 0008 C
Nennsaugvermögen	4,0 / 4,8 m^3/h (50 / 60 Hz)	8,0 / 9,6 m^3/h (50 / 60 Hz)
Enddruck	2,0 hPa (mbar) (50 / 60 Hz)	2,0 hPa (mbar) (50 / 60 Hz)
Motornennleistung	0,1 / 0,12 kW (50 / 60 Hz)	0,35 / 0,45 kW (50 / 60 Hz)
Motornenndrehzahl	3000 / 3600 min^{-1} (50 / 60 Hz)	3000 / 3600 min^{-1} (50 / 60 Hz)
Schalldruckpegel (ISO 2151), KpA = 3 dB	55 / 61 dB(A) (50 / 60 Hz)	60 / 64 dB(A) (50 / 60 Hz)
Ölfüllung	0,06 l	0,25 l
Gewicht ca.	5,2 kg	12 kg
Abmessungen (L × B × H)	248 x 172 x 141 mm	330 x 184 x 153 mm
Gaseintritt	G ¼"	G ⅜"

MÖCHTEN SIE MEHR ERFAHREN?

Nehmen Sie Kontakt mit uns auf!
sales@busch.de oder **+49 (0)7622 681-0**

KONTAKTFORMULAR

JETZT ANRUFEN

© Busch Vacuum Solutions