R5 RA 0155 A

Ölgeschmierte Drehschieber-Vakuumpumpe

VACUUM SOLUTIONS

Part of the BUSCH GROUP



Flexibel

Einfache Anpassung an spezifische Kundenanforderungen und -prozesse, Niveau- und Temperaturschalter serienmäßig

Herausragende Leistung

Hohes Saugvermögen bei niedrigen Drücken, ausgelegt auf den Dauereinsatz im Grobvakuumbereich

Zuverlässig

Robuste Konstruktion, hochbelastbare faserverstärkte Epoxidharz-Schieber, bewährte Drehschiebertechnologie, lange Standzeit

Zubehör, Ersatzteile und Optionen

- Gasballastventil
- Verschiedene Ansaugfilter
- Adapterflansch für Vakuum-Booster
- Filterwiderstandsmanometer
- Vakuumpumpenöle für alle Anwendungen
- Ölniveauschalter
- Temperatursensoren
- Starter-Einheit
- Sauerstoff-Ausführung

© Busch Vacuum Solutions

R5 RA 0155 A

Ölgeschmierte Drehschieber-Vakuumpumpe

VACUUM SOLUTIONS

Part of the BUSCH GROUP

Maßzeichnung

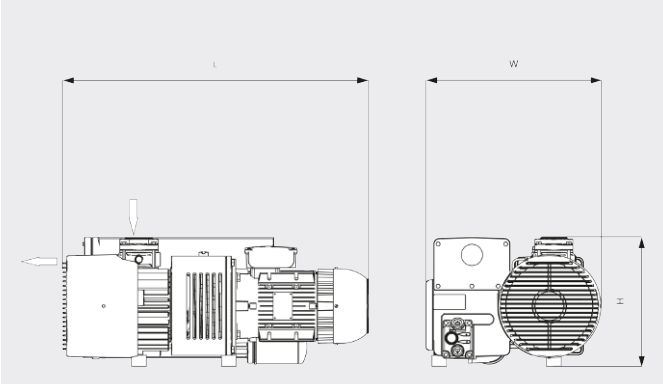

Saugvermögen

Luft bei 20 °C. Toleranz: ±10 % ___ 50 Hz ..... 60 Hz

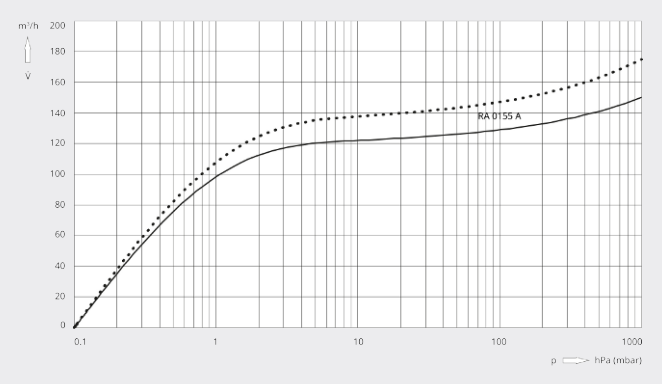

R5 RA 0155 A	
Nennsaugvermögen	150 / 175 m³/h (50 / 60 Hz)
Enddruck (Gasballastventil offen)	1,5 hPa (mbar) (50 / 60 Hz)
Enddruck (Gasballastventil geschlossen)	0,1 hPa (mbar) (50 / 60 Hz)
Motornennleistung	4,0 / 4,2 kW (50 / 60 Hz)
Motornenndrehzahl	1500 / 1800 min⁻¹ (50 / 60 Hz)
Leistungsaufnahme bei 100 mbar	3,2 / 3,8 kW (50 / 60 Hz)
Leistungsaufnahme bei Enddruck	2,1 / 2,5 kW (50 / 60 Hz)
Schalldruckpegel (ISO 2151), KpA = 3 dB	70 / 72 dB(A) (50 / 60 Hz)
Ölfüllung	3,5 l
Gewicht ca.	110 kg
Abmessungen (L × B × H)	765 x 470 x 340 mm
Gaseintritt / Austritt	G 2" / G 2"

MÖCHTEN SIE MEHR ERFAHREN?

Nehmen Sie Kontakt mit uns auf!
sales@busch.de oder **+49 (0)7622 681-0**

KONTAKTFORMULAR

JETZT ANRUFEN

© Busch Vacuum Solutions