R5 RA 1000 B ECOTORQUE

Ölgeschmierte Drehschieber-Vakuumpumpen

VACUUM SOLUTIONS

Part of the BUSCH GROUP



Effizient

Bis zu 50 % Energieeinsparung durch variablen Drehzahlantrieb (ECOTORQUE), Ecomode mit automatischer Start- und Stoppfunktion

Herausragende Leistung

Hohes Saugvermögen bei niedrigen Drücken, auf Dauereinsatz ausgelegt

Flexibel

Exakte Anpassung des Vakuumniveaus (Druckregelung) und Saugvermögens (Drehzahlsteuerung) an die Prozessanforderungen, kompatibel mit einem weiten Versorgungsspannungsbereich, einfache Steuerung und Überwachung von bis zu acht Vakuumpumpen mit optionalem ECOTORQUE Master Control

Zubehör, Ersatzteile und Optionen

- Einfaches oder doppeltes Gasballastventil, manuell oder magnetgesteuert
- Verschiedene Ansaugfilter
- Verschiedene Temperatur- und Druckmessgeräte
- Energierückgewinnungskit mit Wasser-/Öl-Wärmetauscher
- Vakuumpumpenöle für alle Anwendungen

© Busch Vacuum Solutions

R5 RA 1000 B ECOTORQUE

Ölgeschmierte Drehschieber-Vakuumpumpen

VACUUM SOLUTIONS

Part of the BUSCH GROUP

Maßzeichnung

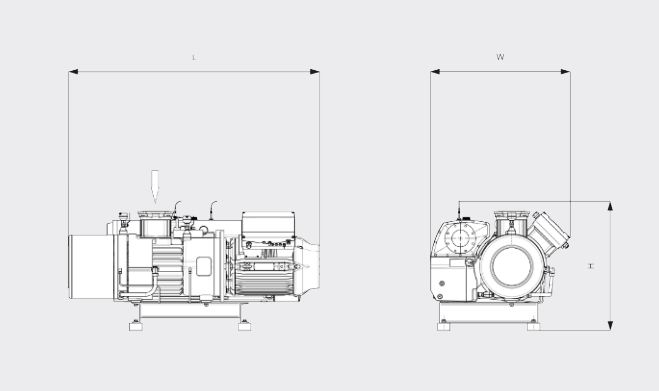

Saugvermögen

Luft bei 20 °C. Toleranz: ±10 % ___ Min. Drehzahl ..... Max. Drehzahl

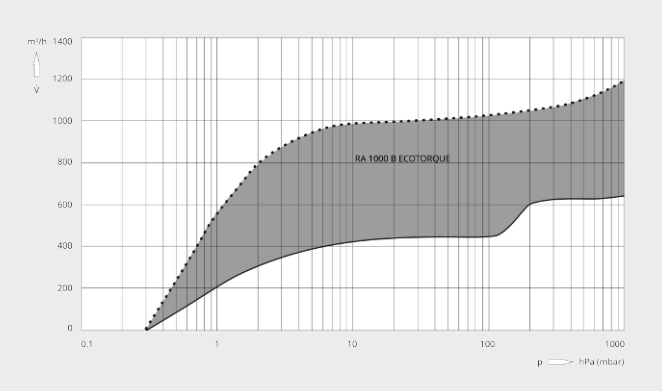

	R5 RA 1000 B ECOTORQUE
Nennsaugvermögen	440 – 1200 m^3/h
Enddruck (Gasballastventil geschlossen)	0,3 hPa (mbar)
Motornenndrehzahl	500 – 1200 min^{-1}
Leistungsaufnahme bei Enddruck	5,4 – 12,1 kW
Schalldruckpegel (ISO 2151), KpA = 3 dB	80 dB(A)
Ölfüllung	30 l
Gewicht ca.	1300 kg
Abmessungen (L × B × H)	1965 x 1091 x 1014 mm
Gaseintritt / Austritt	DN 150 / DN 125

MÖCHTEN SIE MEHR ERFAHREN?

Nehmen Sie Kontakt mit uns auf!
sales@busch.de oder **+49 (0)7622 681-0**

KONTAKTFORMULAR

JETZT ANRUFEN

© Busch Vacuum Solutions