COBRA NF 0750/0950 A

Trockene Schrauben-Vakuumpumpe

VACUUM SOLUTIONS

Hochleistung für das Vakuumverpacken

Speziell entwickelt für das Vakuumverpacken, für schnelle Verpackungszyklen optimiert, hochmoderne Schraubenkonstruktion, höchstes Saugvermögen dieser Geräteklasse

Einfache Reinigung

Die einzige Baureihe trockener Schrauben-Vakuumpumpen, die für die tägliche Reinigung („Wash-down“) im Vakuumverpacken ausgelegt ist, einfach zu reinigen mit Dampfstrahlern und herkömmlichen Reinigungsmitteln, glatte Oberflächen, keine Totwasserzonen, kein zusätzliches Gehäuse erforderlich

Effizient

Variabler Drehzahlantrieb, minimaler Wartungsaufwand, lange Service-Intervalle, effiziente Wasserkühlung, niedrige Betriebskosten

© Busch Vacuum Solutions

COBRA NF 0750/0950 A

Trockene Schrauben-Vakuumpumpe

VACUUM SOLUTIONS

Maßzeichnung

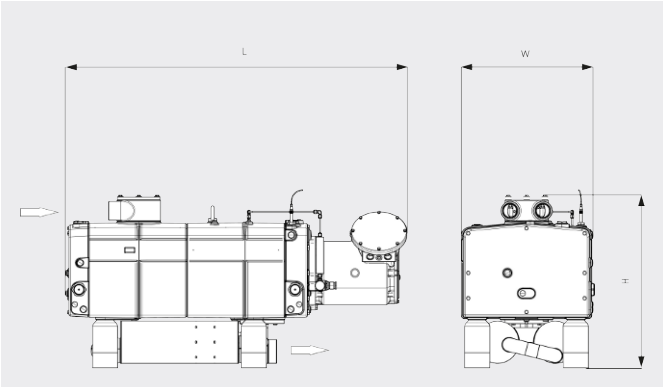

Saugvermögen

Luft bei 20 °C. Toleranz: ± 10 %

■ Betriebsbereich

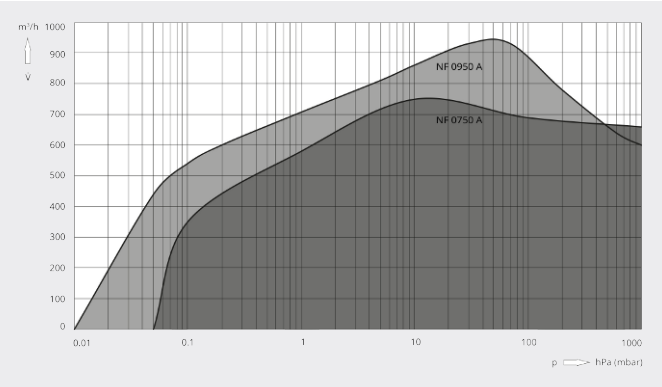

COBRA NF 0950 A	
Nennsaugvermögen	Max. 950 m^3/h
Enddruck	0,01 hPa (mbar)
Motornennleistung	18,5 kW
Motornenndrehzahl	4320 min^{-1}
Schalldruckpegel (ISO 2151)	≤ 69 dB(A)
Gewicht ca.	800 kg
Abmessungen (L × W × H)	1347 x 527 x 685 mm
Gaseintritt / Auslass	G3"/2x G2" / G3"

MÖCHTEN SIE MEHR ERFAHREN?

Nehmen Sie Kontakt mit uns auf!
sales@busch.de oder **+49 (0)7622 681-0**

KONTAKTFORMULAR

JETZT ANRUFEN

© Busch Vacuum Solutions