R5 RB 0021 C

Olejomazné rotační lamelové vývěvy

VACUUM SOLUTIONS

Part of the BUSCH GROUP



Kompaktnost

Snížená výška a hmotnost, ideální pro instalace v omezeném prostoru

Spolehlivost

Robustní konstrukce, vlákny vyztužené vysoce odolné lamely z epoxidové pryskyřice, osvědčená rotační lamelová technologie, dlouhá životnost

Flexibilní

K dispozici v různých konstrukčních variantách, lze je snadno přizpůsobit individuálním požadavkům každého zákazníka

Příslušenství, náhradní díly a volitelné vybavení

- Plynový proplachový ventil
- Různé vstupní filtry
- Tlakoměr filtru
- Olej pro vývěvy pro různá použití
- Regulační jednotka vakua

© Busch Vacuum Solutions

R5 RB 0021 C

Olejomazné rotační lamelové vývěvy

VACUUM SOLUTIONS

Part of the BUSCH GROUP

Rozměrový výkres

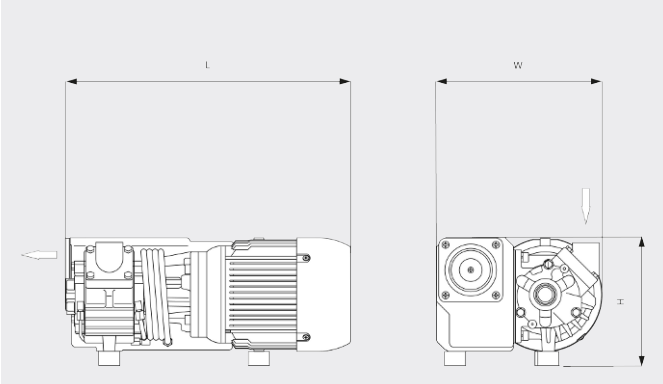

Rychlost čerpání

Vzduch při 20 °C. Tolerance: ± 10 % ___ 50 Hz ..... 60 Hz

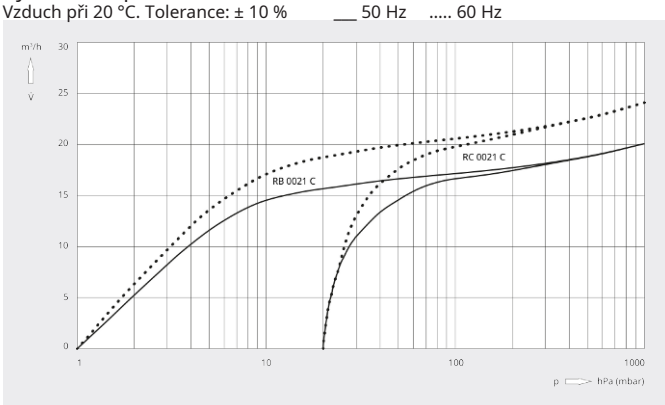

	R5 RB 0021 C	R5 RC 0021 C
Jmenovitá čerpací rychlost	20 / 24 m^3/h (50 / 60 Hz)	20 / 24 m^3/h (50 / 60 Hz)
Koncový tlak (otevřený ventil ředicího plynu)	2,0 hPa (mbar) (50 / 60 Hz)	20,0 hPa (mbar) (50 / 60 Hz)
Koncový tlak (uzavřený ventil ředicího plynu)	2,0 hPa (mbar) (50 / 60 Hz)	20,0 hPa (mbar) (50 / 60 Hz)
Jmenovitý výkon motoru	0,75 / 0,9 kW (50 / 60 Hz)	0,75 / 0,9 kW (50 / 60 Hz)
Jmenovité otáčky motoru	3000 / 3600 min^{-1} (50 / 60 Hz)	3000 / 3600 min^{-1} (50 / 60 Hz)
Hladina akustického tlaku (ISO 2151), KpA = 3 dB	66 / 72 dB(A) (50 / 60 Hz)	66 / 72 dB(A) (50 / 60 Hz)
Kapacita oleje	0,45 l	0,45 l
Orient. hmotnost	20 kg	20 kg
Rozměry (L x W x H)	401 x 229 x 180 mm	401 x 229 x 180 mm
Přívod plynu	G ½"	G ½"

CHCETE SE DOZVĚDĚT VÍCE?

Kontaktujte nás přímo!
info@buschvacuum.cz nebo **+420 530 504 410**

KONTAKTNÍ FORMULÁŘ

ZAVOLEJTE IHNED

© Busch Vacuum Solutions