DOLPHIN VL 0530–0800 A Durchlaufsystem

Flüssigkeitsring-Vakuumpumpen-Einheiten

VACUUM SOLUTIONS

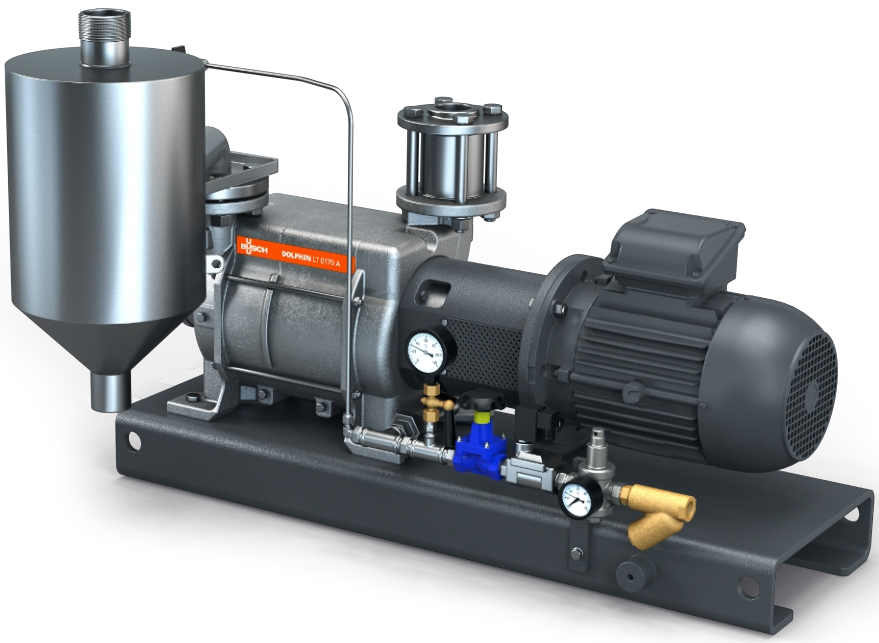

Robust

Bewährte Technologie, zuverlässiger Betrieb, korrosionsfreies Flügelrad aus Edelstahl, extrem hohe Dampf- und Partikelverträglichkeit, automatisches Magnetventil zur Steuerung des Betriebsflüssigkeitsstroms von der Hauptversorgung

All-in-One

Einheit mit Grundrahmen, Betriebsflüssigkeitsabscheider, Steuersystem, einschließlich Rückschlagventil am Einlass, Frischflüssigkeitszufuhrsatz, Niveaustandsanzeige (nur ATEX), Temperatursensor (nur ATEX), Druckanzeigen und Kavitationsschutz

Flexibel

Gehäuseausführung in Grauguss (EN-GJL-200) oder Edelstahl 316, ATEX-zertifizierte Ausführung verfügbar (Kat. 1 (i/o) IIC, T4), außer Wasser auch andere Betriebsflüssigkeiten möglich

© Busch Vacuum Solutions

DOLPHIN VL 0530–0800 A Durchlaufsystem

Flüssigkeitsring-Vakuumpumpen-Einheiten

VACUUM SOLUTIONS

Maßzeichnung

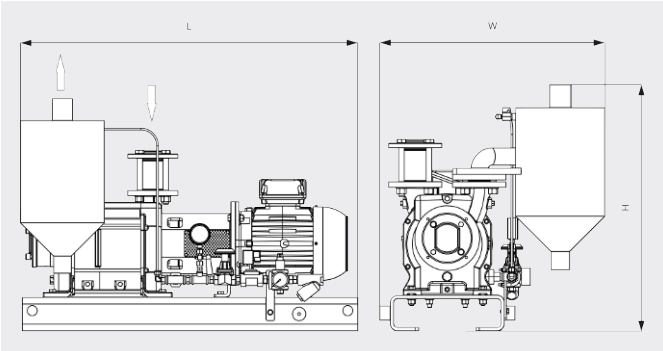

Maßzeichnung

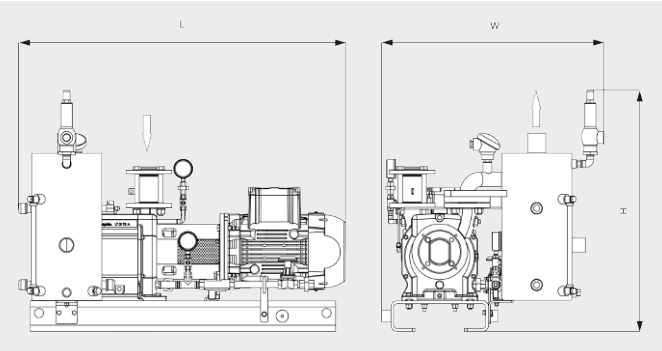

	DOLPHIN VL 0530 A Durchlaufsystem	DOLPHIN VL 0800 A Durchlaufsystem
Nennsaugvermögen	405 / 551 m³/h (50 / 60 Hz)	722 / 867 m³/h (50 / 60 Hz)
Enddruck	130 hPa (mbar) (50 / 60 Hz)	130 hPa (mbar) (50 / 60 Hz)
Motornennleistung	11,0 / 15,0 kW (50 / 60 Hz)	18,5 / 22,0 kW (50 / 60 Hz)
Gewicht ca.	451 / 612 kg (Safe/ATEX)	518 / 612 kg (Safe/ATEX)
Abmessungen (L × W × H)	1383 x 815 x 854 / 1507 x 1054 x 1184 mm (Safe/ATEX)	1501 x 875 x 932 / 1676 x 1054 x 1184 mm (Safe/ATEX)
Gaseintritt / Auslass	G2" / R 3"	G 2½" / R 4"

MÖCHTEN SIE MEHR ERFAHREN?

Nehmen Sie Kontakt mit uns auf!
info@buschag.ch oder **+41 (0)61 845 90 90**

KONTAKTFORMULAR

JETZT ANRUFEN

© Busch Vacuum Solutions