DOLPHIN VL 0130–0320 A Recirculation partielle

Groupes de pompage à anneau liquide

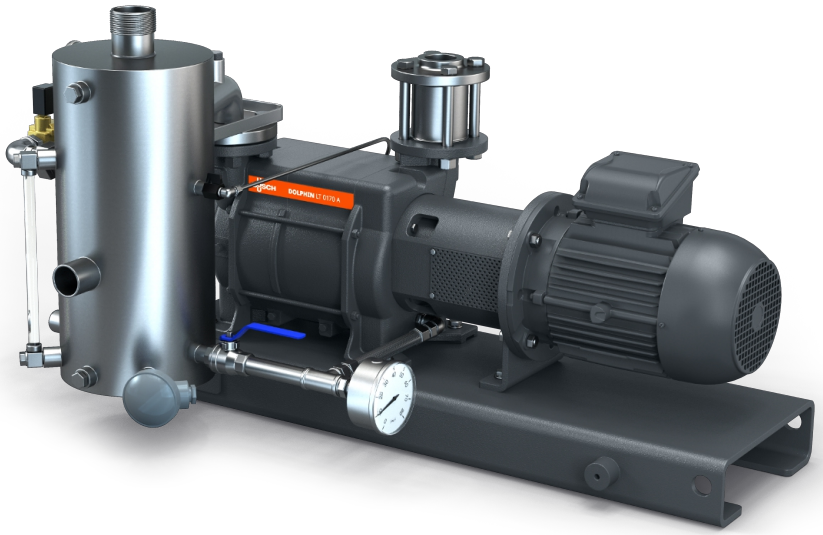

Robuste

Technologie reconnue, fonctionnement fiable, turbine en acier inoxydable anti-corrosion, tolérance extrêmement élevée aux particules et à la vapeur, une partie du fluide de fonctionnement est recirculée, du liquide neuf est introduit en quantité suffisante pour maintenir la température adéquate

Tout-en-un

Groupe avec châssis, séparateur de fluide de fonctionnement, système de contrôle, y compris soupape anti-retour, kit d'alimentation en liquide neuf, indicateur de niveau avec interrupteurs, indicateurs de température et de pression, et protection anti-cavitation

Modulable

Choix de boîtiers en fonte (EN-GJL-200) ou en acier inoxydable 316, version certifiée ATEX disponible (cat. 1 (i/o) IIC, T4), possibilité d'utiliser des fluides de fonctionnement autres que l'eau

© Busch Vacuum Solutions

DOLPHIN VL 0130–0320 A
Recirculation partielle

Groupes de pompage à anneau liquide

Dessin d’encombrement

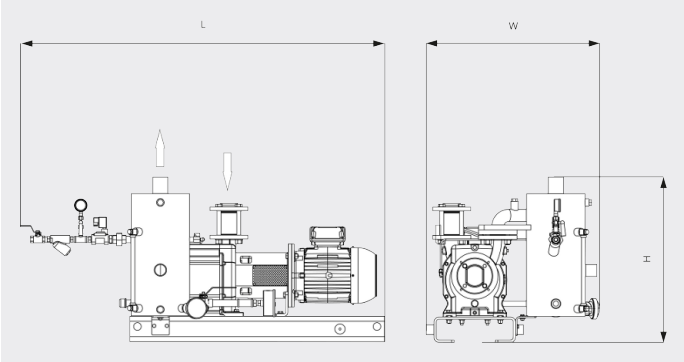

Dessin d’encombrement

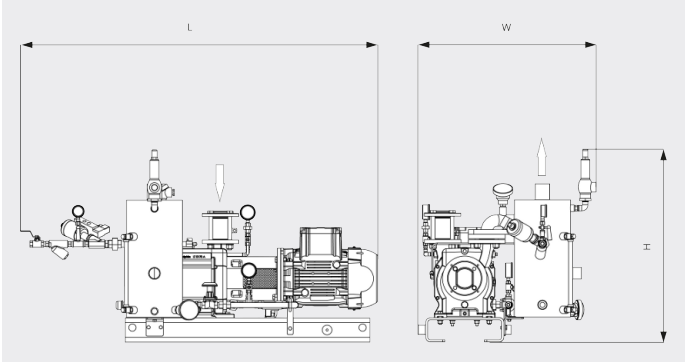

	DOLPHIN VL 0130 A Recirculation partielle	DOLPHIN VL 0170 A Recirculation partielle	DOLPHIN VL 0220 A Recirculation partielle	DOLPHIN VL 0320 A Eau perdue
Vitesse de pompage nominale	105 / 128 m^3/h (50 / 60 Hz)	144 / 162 m^3/h (50 / 60 Hz)	203 / 230 m^3/h (50 / 60 Hz)	255 / 320 m^3/h (50 / 60 Hz)
Pression finale	33 hPa (mbar) (50 / 60 Hz)	33 hPa (mbar) (50 / 60 Hz)	33 hPa (mbar) (50 / 60 Hz)	33 hPa (mbar) (50 / 60 Hz)
Puissance nominale du moteur	3,0 / 4,0 kW (50 / 60 Hz)	4,0 / 5,5 kW (50 / 60 Hz)	5,5 / 7,5 kW (50 / 60 Hz)	7,5 / 11,0 kW (50 / 60 Hz)
Poids approx.	210 / 236 kg (Environnement sécurisé / ATEX)	220 / 248 kg (Environnement sécurisé / ATEX)	263 / 300 kg (Environnement sécurisé / ATEX)	382 / 429 kg (Environnement sécurisé / ATEX)
Dimensions (L x W x H)	1133 x 704 x 647 / 1133 x 724 x 788 mm (Environnement sécurisé / ATEX)	1133 x 704 x 647 / 1166 x 724 x 788 mm (Environnement sécurisé / ATEX)	1231 x 704 x 647 / 1303 x 724 x 788 mm (Environnement sécurisé / ATEX)	1519 x 869 x 947 / 1520 x 931 x 1064 mm (Environnement sécurisé / ATEX)
Aspiration de gaz / échappement	G 1½" / R 2"	G 1½" / R 2"	G 1½" / R 2"	G2" / R 3"

© Busch Vacuum Solutions

DOLPHIN VL 0130–0320 A Recirculation partielle

Groupes de pompage à anneau liquide

VACUUM SOLUTIONS

	DOLPHIN VL 0130 A Recirculation partielle	DOLPHIN VL 0170 A Recirculation partielle	DOLPHIN VL 0220 A Recirculation partielle	DOLPHIN VL 0320 A Recirculation partielle
Vitesse de pompage nominale	75,3 ACFM	97,1 ACFM	136,5 ACFM	188,3 ACFM
Pression finale	25 TORR	25 TORR	25 TORR	25 TORR
Puissance nominale du moteur	5,4 CH	7,4 CH	10,1 CH	14,8 CH
Poids approx.	462 / 517 Lbs. (Environnement sécurisé / ATEX)	484 / 554,4 Lbs. (Environnement sécurisé / ATEX)	574,2 / 660 Lbs. (Environnement sécurisé / ATEX)	840,4 / 913 Lbs. (Environnement sécurisé / ATEX)
Dimensions (L x W x H)	57,5 x 26,7 x 25,5 / 57,4 x 28,6 x 31 pouces (Environnement sécurisé / ATEX)	57,5 x 26,7 x 25,5 / 58,7 x 28,6 x 31 pouces (Environnement sécurisé / ATEX)	61,3 x 26,7 x 25,5 / 64,1 x 28,6 x 31 pouces (Environnement sécurisé / ATEX)	72,8 x 33,9 x 37,3 / 72,7 x 36,7 x 41,9 pouces (Environnement sécurisé / ATEX)
Aspiration de gaz / échappement	G 1½" / R2"	G 1½" / R2"	G 1½" / R2"	G2" / R3"

VOUS SOUHAITEZ EN SAVOIR PLUS ?

Contactez-nous directement !
info@busch.ca ou **+1 800 363 6360**

FORMULAIRE DE CONTACT

APPELEZ-NOUS

© Busch Vacuum Solutions