DOLPHIN VL 0430–0750 A Eau perdue

Groupes de pompage à anneau liquide

Robuste

Technologie reconnue, fonctionnement fiable, turbine en acier inoxydable anti-corrosion, tolérance extrêmement élevée à la vapeur et aux particules, électrovanne automatique pour le contrôle du flux de fluide de fonctionnement depuis l'alimentation principale

Tout-en-un

Groupe avec châssis, séparateur de fluide de fonctionnement, système de contrôle, y compris clapet anti-retour, kit d'alimentation en liquide neuf, indicateur de niveau (ATEX uniquement), sonde de température (ATEX uniquement) et indicateurs de pression, et protection anti-cavitation

Modulable

Choix de boîtiers en fonte (EN-GJL-200) ou en acier inoxydable 316, version certifiée ATEX disponible (cat. 1 (i/o) IIC, T4), possibilité d'utiliser des fluides de fonctionnement autres que l'eau

© Busch Vacuum Solutions

DOLPHIN VL 0430–0750 A Eau perdue

Groupes de pompage à anneau liquide

Dessin d’encombrement

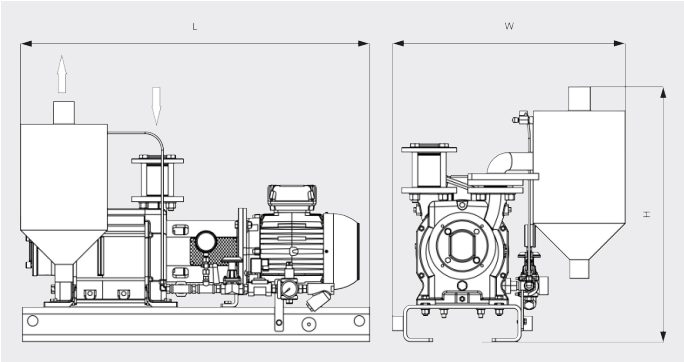

Dessin d’encombrement

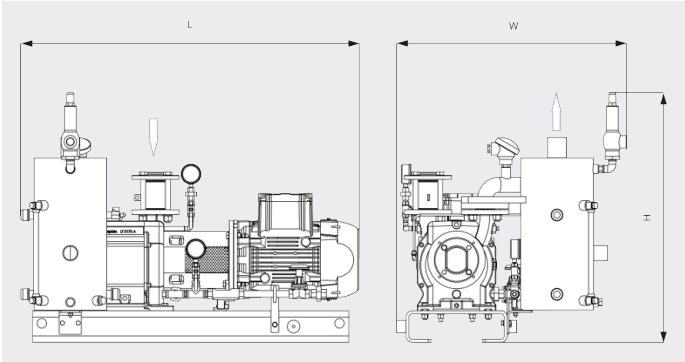

	DOLPHIN VL 0430 A Eau perdue	DOLPHIN VL 0510 A Eau perdue	DOLPHIN VL 0630 A Eau perdue	DOLPHIN VL 0750 A Eau perdue
Vitesse de pompage nominale	340 / 419 m³/h (50 / 60 Hz)	430 / 515 m³/h (50 / 60 Hz)	498 / 574 m³/h (50 / 60 Hz)	600 / 710 m³/h (50 / 60 Hz)
Pression finale	33 hPa (mbar) (50 / 60 Hz)	33 hPa (mbar) (50 / 60 Hz)	33 hPa (mbar) (50 / 60 Hz)	33 hPa (mbar) (50 / 60 Hz)
Puissance nominale du moteur	11,0 / 15,0 kW (50 / 60 Hz)	11,0 / 15,0 kW (50 / 60 Hz)	15,0 / 22,0 kW (50 / 60 Hz)	18,5 / 30,0 kW (50 / 60 Hz)
Poids approx.	398 / 509 kg (Environnement sécurisé / ATEX)	444 / 539 kg (Environnement sécurisé / ATEX)	533 / 567 kg (Environnement sécurisé / ATEX)	585 / 683 kg (Environnement sécurisé / ATEX)
Dimensions (L x W x H)	1387 x 815 x 854 / 1559 x 927 x 1067 mm (Environnement sécurisé / ATEX)	1447 x 815 x 854 / 1619 x 927 x 1067 mm (Environnement sécurisé / ATEX)	1646 x 875 x 932 / 1734 x 1054 x 1184 mm (Environnement sécurisé / ATEX)	1651 x 875 x 932 / 1826 x 1054 x 1184 mm (Environnement sécurisé / ATEX)
Aspiration de gaz / échappement	G2" / R 3"	G2" / R 3"	G 2½" / R 4"	G 2½" / R 4"

© Busch Vacuum Solutions

DOLPHIN VL 0430–0750 A Eau perdue

Groupes de pompage à anneau liquide

VACUUM SOLUTIONS

	DOLPHIN VL 0430 A Eau perdue	DOLPHIN VL 0510 A Eau perdue	DOLPHIN VL 0630 A Eau perdue	DOLPHIN VL 0750 A Eau perdue
Vitesse de pompage nominale	250,7 ACFM	300,1 ACFM	340,2 ACFM	417,8 ACFM
Pression finale	25 TORR	25 TORR	25 TORR	25 TORR
Puissance nominale du moteur	20,1 CH	20,1 CH	29,5 CH	40,2 CH
Poids approx.	913 / 1031,8 Lbs. (Environnement sécurisé / ATEX)	972,4 / 1146,2 Lbs. (Environnement sécurisé / ATEX)	1172,6 / 1218,8 Lbs. (Environnement sécurisé / ATEX)	1262,8 / 1436,6 Lbs. (Environnement sécurisé / ATEX)
Dimensions (L x W x H)	54,6 x 32,1 x 33,2 / 60,9 x 36,7 x 41,9 pouces (Environnement sécurisé / ATEX)	57 x 32,1 x 33,2 / 63,3 x 36,7 x 41,9 pouces (Environnement sécurisé / ATEX)	64,8 x 34,4 x 36,7 / 67,8 x 41,7 x 46,4 pouces (Environnement sécurisé / ATEX)	65 x 34,4 x 36,7 / 71,5 x 41,7 x 46,4 pouces (Environnement sécurisé / ATEX)
Aspiration de gaz / échappement	G2" / R3"	G2" / R3"	G 2½" / R4"	G 2½" / R4"

VOUS SOUHAITEZ EN SAVOIR PLUS ?

Contactez-nous directement !
info@busch.ca ou **+1 800 363 6360**

FORMULAIRE DE CONTACT

APPELEZ-NOUS

© Busch Vacuum Solutions