# DOLPHIN VL 0430–0750 A
# Recirculation totale

**Groupes de pompage à anneau liquide**

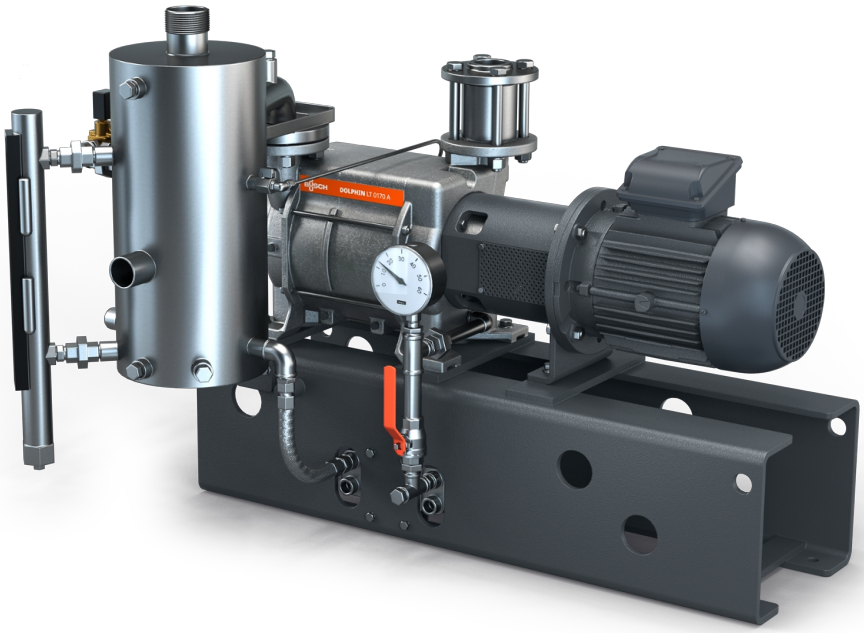

## Robuste

Technologie reconnue, fonctionnement fiable, turbine en acier inoxydable anti-corrosion, tolérance extrêmement élevée à la vapeur et aux particules, choix de boîtiers en fonte (EN-GJL-200) ou en acier inoxydable 316, version certifiée ATEX disponible (cat. 1 (i/o) IIC, T4)

## Tout-en-un

Groupe avec châssis, séparateur de fluide de fonctionnement, échangeur thermique, système de contrôle, y compris soupape anti-retour, kit d'alimentation en liquide neuf, indicateur de niveau avec interrupteurs, indicateurs de température et de pression, et protection anti-cavitation

## Efficace

Recirculation totale du fluide de fonctionnement, faible consommation de fluide de fonctionnement, récupération des vapeurs condensées et gaz de procédé, le liquide de refroidissement est isolé du fluide de fonctionnement, possibilité d'utiliser des fluides de fonctionnement autres que l'eau


© Busch Vacuum Solutions

# DOLPHIN VL 0430–0750 A
# Recirculation totale

**Groupes de pompage à anneau liquide**

Dessin d’encombrement

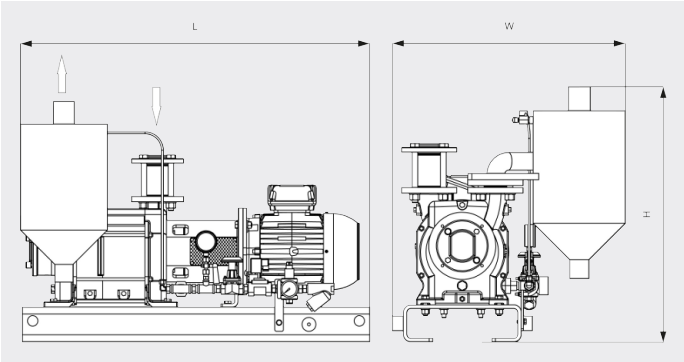


Dessin d’encombrement

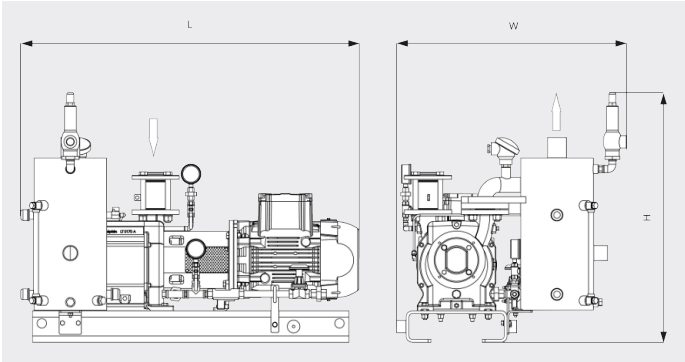


| | DOLPHIN VL 0430 A Recirculation totale | DOLPHIN VL 0510 A Recirculation totale | DOLPHIN VL 0630 A Recirculation totale | DOLPHIN VL 0750 A Recirculation totale |
|---|---|---|---|---|
| **Vitesse de pompage nominale** | 340 / 419 m³/h (50 / 60 Hz) | 430 / 515 m³/h (50 / 60 Hz) | 498 / 574 m³/h (50 / 60 Hz) | 600 / 710 m³/h (50 / 60 Hz) |
| **Pression finale** | 33 hPa (mbar) (50 / 60 Hz) | 33 hPa (mbar) (50 / 60 Hz) | 33 hPa (mbar) (50 / 60 Hz) | 33 hPa (mbar) (50 / 60 Hz) |
| **Puissance nominale du moteur** | 11,0 / 15,0 kW (50 / 60 Hz) | 11,0 / 15,0 kW (50 / 60 Hz) | 15,0 / 22,0 kW (50 / 60 Hz) | 18,5 / 30,0 kW (50 / 60 Hz) |
| **Poids approx.** | 474 / 551 kg (Environnement sécurisé / ATEX) | 505 / 579 kg (Environnement sécurisé / ATEX) | 583 / 646 kg (Environnement sécurisé / ATEX) | 641 / 724 kg (Environnement sécurisé / ATEX) |
| **Dimensions (L x W x H)** | 1571 x 853 x 1129 / 1645 x 946 x 1248 mm (Environnement sécurisé / ATEX) | 1585 x 894 x 1129 / 1704 x 973 x 1248 mm (Environnement sécurisé / ATEX) | 1750 x 973 x 1144 / 1812 x 973 x 1431 mm (Environnement sécurisé / ATEX) | 1827 x 973 x 1144 / 1909 x 1059 x 1431 mm (Environnement sécurisé / ATEX) |
| **Aspiration de gaz / échappement** | G2" / R 3" | G2" / R 3" | G 2½" / R 4" | G 2½" / R 4" |


© Busch Vacuum Solutions

# DOLPHIN VL 0430–0750 A
# Recirculation totale

**Groupes de pompage à anneau liquide**

VACUUM SOLUTIONS

| | DOLPHIN VL 0430 A Recirculation totale | DOLPHIN VL 0510 A Recirculation totale | DOLPHIN VL 0630 A Recirculation totale | DOLPHIN VL 0750 A Recirculation totale |
|---|---|---|---|---|
| **Vitesse de pompage nominale** | 250,7 ACFM | 300,1 ACFM | 340,2 ACFM | 417,8 ACFM |
| **Pression finale** | 25 TORR | 25 TORR | 25 TORR | 25 TORR |
| **Puissance nominale du moteur** | 20,1 CH | 20,1 CH | 29,5 CH | 40,2 CH |
| **Poids approx.** | 1045 / 1133 Lbs. (Environnement sécurisé / ATEX) | 1111 / 1240,8 Lbs. (Environnement sécurisé / ATEX) | 1282,6 / 1368,4 Lbs. (Environnement sécurisé / ATEX) | 1386 / 1540 Lbs. (Environnement sécurisé / ATEX) |
| **Dimensions (L x W x H)** | 74,7 x 33,6 x 44,4 / 77,6 x 37,1 x 49,1 pouces (Environnement sécurisé / ATEX) | 75,3 x 35,2 x 44,4 / 79,9 x 37,1 x 49,1 pouces (Environnement sécurisé / ATEX) | 811,7 x 38,5 x 45 / 84,1 x 42,1 x 53,6 pouces (Environnement sécurisé / ATEX) | 84,9 x 38,5 x 45 / 88,1 x 42,1 x 53,6 pouces (Environnement sécurisé / ATEX) |
| **Aspiration de gaz / échappement** | G2" / R3" | G2" / R3" | G 2½" / R4" | G 2½" / R4" |

## VOUS SOUHAITEZ EN SAVOIR PLUS ?

Contactez-nous directement !
**info@busch.ca** ou **+1 800 363 6360**

FORMULAIRE DE CONTACT

APPELEZ-NOUS



© Busch Vacuum Solutions