SAMOS SI 0210–0500 E1

Soufflantes à canal latéral

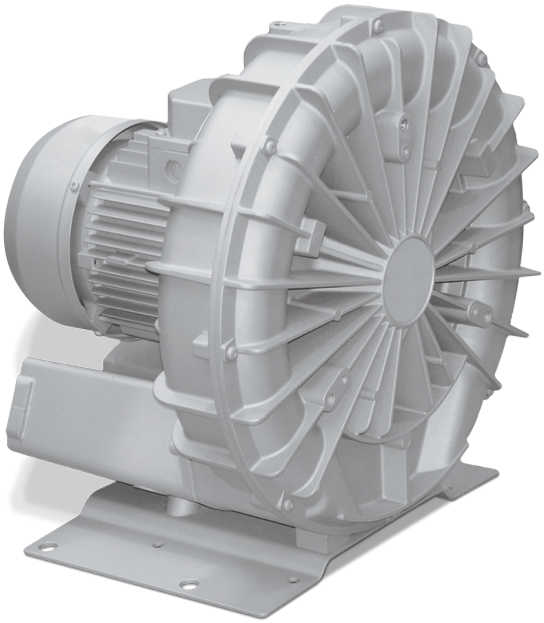

Fiable

Structure robuste et légère, refroidissement par air efficace, longue durée de vie, maintenance réduite, principe de fonctionnement sec et sans contact, protection contre la surchauffe

Modulable

Fonctionnement en vide ou en surpression, installation horizontale et verticale

Silencieuse

Faible niveau sonore, unité entièrement close, silencieux internes

Accessoires

- Soupapes de limitation de vide
- Soupapes de limitation de pression
- Silencieux supplémentaires

© Busch Vacuum Solutions

SAMOS SI 0210–0500 E1

Soufflantes à canal latéral

Dessin d'encombrement

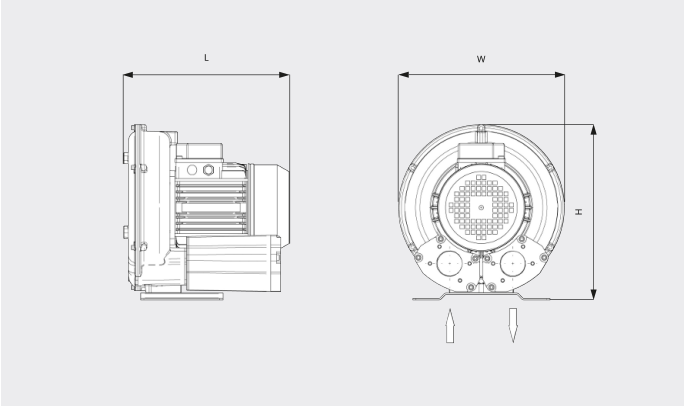

Vitesse de pompage/Débit volumétrique

Air à 20 °C. Tolérance : ± 10 %

___ 50 Hz ..... 60 Hz

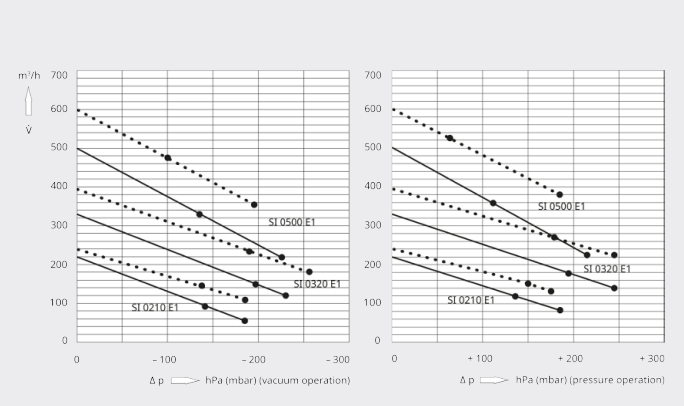

	SAMOS SI 0210 E1	SAMOS SI 0210 E1	SAMOS SI 0320 E1	SAMOS SI 0320 E1
Vitesse de pompage nominale/Débit volumique nominal	200 / 240 m³/h (50 / 60 Hz)	200 / 240 m³/h (50 / 60 Hz)	330 / 395 m³/h (50 / 60 Hz)	330 / 395 m³/h (50 / 60 Hz)
Pression différentielle max. (version vide)	-145 / -135 hPa (mbar) (50 / 60 Hz)	-185 hPa (mbar) (50 / 60 Hz)	-195 / -185 hPa (mbar) (50 / 60 Hz)	-230 / -255 hPa (mbar) (50 / 60 Hz)
Pression différentielle max. (version surpression)	+145 / +135 hPa (mbar) (50 / 60 Hz)	+185 / +175 hPa (mbar) (50 / 60 Hz)	+185 / +170 hPa (mbar) (50 / 60 Hz)	+245 hPa (mbar) (50 / 60 Hz)
Puissance nominale du moteur	1,1 / 1,3 kW (50 / 60 Hz)	1,5 / 1,7 kW (50 / 60 Hz)	2,2 / 2,5 kW (50 / 60 Hz)	3,0 / 3,4 kW (50 / 60 Hz)
Vitesse nominale du moteur	3000 / 3600 min⁻¹ (50 / 60 Hz)	3000 / 3600 min⁻¹ (50 / 60 Hz)	3000 / 3600 min⁻¹ (50 / 60 Hz)	3000 / 3600 min⁻¹ (50 / 60 Hz)
Niveau sonore (ISO 3744)	68 / 69 dB(A) (50 / 60 Hz)	68 / 69 dB(A) (50 / 60 Hz)	76 / 77 dB(A) (50 / 60 Hz)	76 / 77 dB(A) (50 / 60 Hz)
Poids approx.	21 kg	21 kg	32 kg	32 kg
Dimensions (L x W x H)	284 x 334 x 341 mm	284 x 334 x 341 mm	356 x 395 x 415 mm	356 x 395 x 415 mm
Aspiration de gaz / échappement	G 1½" / G 1½"	G 1½" / G 1½"	G2" / G2"	G2" / G2"

© Busch Vacuum Solutions

SAMOS SI 0210–0500 E1

Soufflantes à canal latéral

VACUUM SOLUTIONS

	SAMOS SI 0500 E1	SAMOS SI 0500 E1
Vitesse de pompage nominale/Débit volumique nominal	500 / 600 m^3/h (50 / 60 Hz)	500 / 600 m^3/h (50 / 60 Hz)
Pression différentielle max. (version vide)	-135 / -100 hPa (mbar) (50 / 60 Hz)	-225 / -195 hPa (mbar) (50 / 60 Hz)
Pression différentielle max. (version surpression)	+105 / +60 hPa (mbar) (50 / 60 Hz)	+215 / +185 hPa (mbar) (50 / 60 Hz)
Puissance nominale du moteur	4,0 / 4,6 kW (50 / 60 Hz)	5,5 / 6,3 kW (50 / 60 Hz)
Vitesse nominale du moteur	3000 / 3600 min^{-1} (50 / 60 Hz)	3000 / 3600 min^{-1} (50 / 60 Hz)
Niveau sonore (ISO 3744)	77 / 81 dB(A) (50 / 60 Hz)	77 / 81 dB(A) (50 / 60 Hz)
Poids approx.	59 kg	59 kg
Dimensions (L x W x H)	537 x 395 x 414 mm	537 x 395 x 414 mm
Aspiration de gaz / échappement	G2" / G2"	G2" / G2"

VOUS SOUHAITEZ EN SAVOIR PLUS ?

Contactez-nous directement !
info@busch.ca ou **+1 800 363 6360**

FORMULAIRE DE CONTACT

APPELEZ-NOUS

© Busch Vacuum Solutions