APOVAC AP 0430–0750 A

Sistemas de vácuo para as indústrias química e farmacêutica

Desempenho comprovado

Sistema de vácuo padrão com bombas de vácuo de anel líquido DOLPHIN comprovadas, especialmente concebido para os processos principais nas indústrias química e farmacêutica, como destilação, cristalização, filtração e secagem a vácuo

Robusta

Manuseio de gases tóxicos, corrosivos ou explosivos, tolerância extremamente alta ao vapor e às partículas, para condições de processo adversas, condensação dupla para garantir um efeito de arrastamento mínimo e a máxima recuperação de solventes

Excelente relação custo-benefício

Custos operacionais baixos, alta disponibilidade, manutenção mínima, vida útil longa

© Busch Vacuum Solutions

APOVAC AP 0430–0750 A

Sistemas de vácuo para as indústrias química e farmacêutica

Desenho cotado

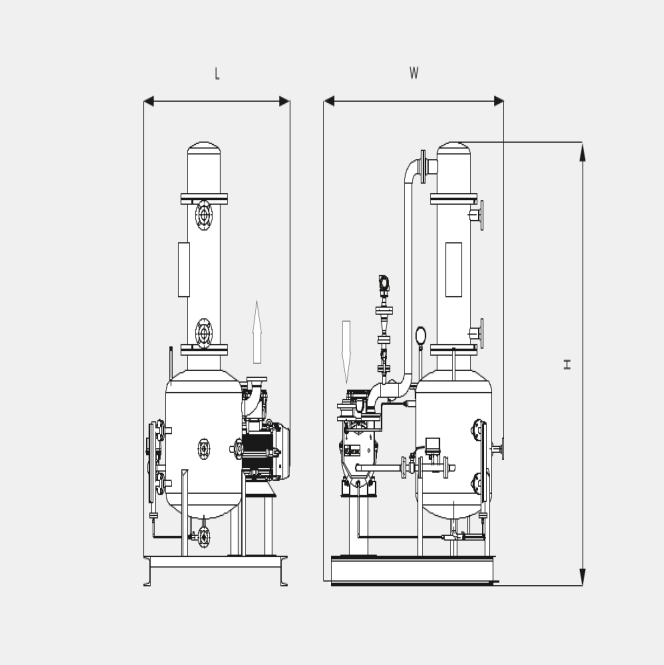

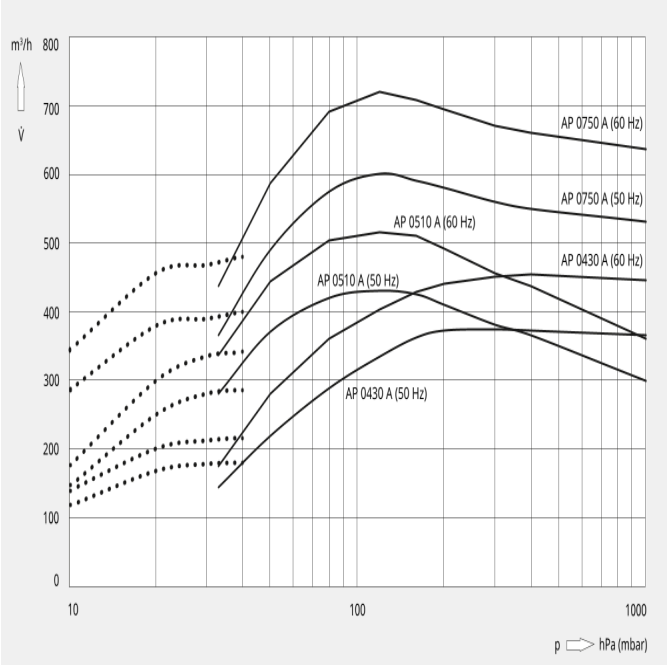

Os valores técnicos a seguir se referem a ISO 50 Hz

	AP 0430 A	AP 0510 A	AP 0750 A
Capacidade nominal de bombeamento	372 m³/h	430 m³/h	617 m³/h
Pressão final	33 hPa (mbar)	33 hPa (mbar)	33 hPa (mbar)
Potência nominal do motor	11,0 kW	15,0 kW	18,5 kW
Velocidade nominal do motor	1450 rpm	1450 rpm	1450 rpm
Peso aprox.	840 kg	900 kg	950 kg
Dimensões (C x L x A)	1600 x 1400 x 2500 mm	1600 x 1400 x 2500 mm	1600 x 1400 x 2500 mm
Entrada de gás	DN 65	DN 50	DN 65
Saída de gás	DN 80	DN 80	DN 80

Os valores técnicos a seguir se referem a ISO 60 Hz

	AP 0430 A	AP 0510 A	AP 0750 A
Capacidade nominal de bombeamento	455 m³/h	510 m³/h	710 m³/h

© Busch Vacuum Solutions

APOVAC AP 0430–0750 A

Sistemas de vácuo para as indústrias química e farmacêutica

	AP 0430 A	AP 0510 A	AP 0750 A
Pressão final	10 (com ejetor opcional) hPa (mbar)	10 (com ejetor opcional) hPa (mbar)	10 (com ejetor opcional) hPa (mbar)
Potência nominal do motor	15,0 kW	18,5 kW	30,0 kW
Velocidade nominal do motor	1750 rpm	1750 rpm	1750 rpm
Peso aprox.	840 kg	900 kg	950 kg
Dimensões (C x L x A)	1600 x 1400 x 2500 mm	1600 x 1400 x 2500 mm	1600 x 1400 x 2500 mm
Entrada de gás	DN 65	DN 50	DN 65
Saída de gás	DN 80	DN 80	DN 80

DESEJA SABER MAIS

Entre em contato conosco!
vendas@buschdobrasil.com.br ou +55 11 4016 8282

FORMULÁRIO DE CONTATO

LIGUE PARA NÓS AGORA

© Busch Vacuum Solutions