APOVAC AP 0110–0180 A

Sistemas de vácuo para as indústrias química e farmacêutica

Desempenho comprovado

Sistema de vácuo padrão com bombas de vácuo de anel líquido DOLPHIN comprovadas, especialmente concebido para os processos principais nas indústrias química e farmacêutica, como destilação, cristalização, filtração e secagem a vácuo

Robusta

Manuseio de gases tóxicos, corrosivos ou explosivos, tolerância extremamente alta ao vapor e às partículas, para condições de processo adversas, condensação dupla para garantir um efeito de arrastamento mínimo e a máxima recuperação de solventes

Excelente relação custo-benefício

Custos operacionais baixos, alta disponibilidade, manutenção mínima, vida útil longa

© Busch Vacuum Solutions

APOVAC AP 0110–0180 A

Sistemas de vácuo para as indústrias química e farmacêutica

Desenho cotado

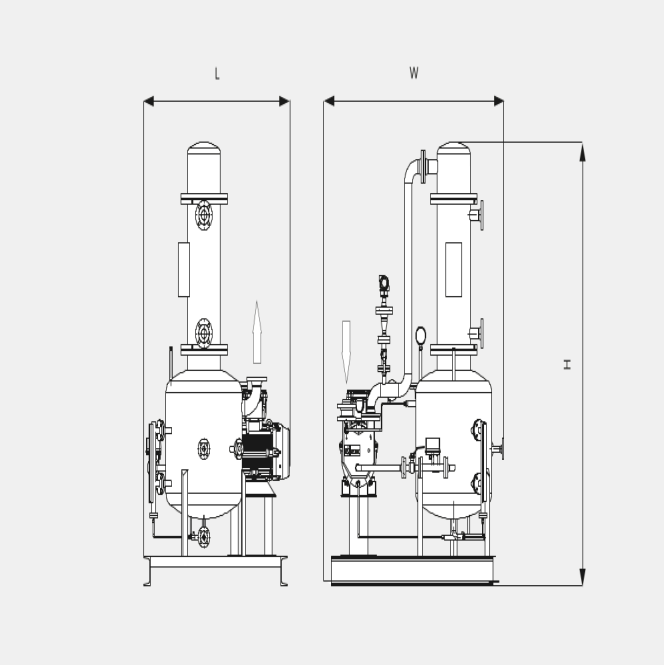

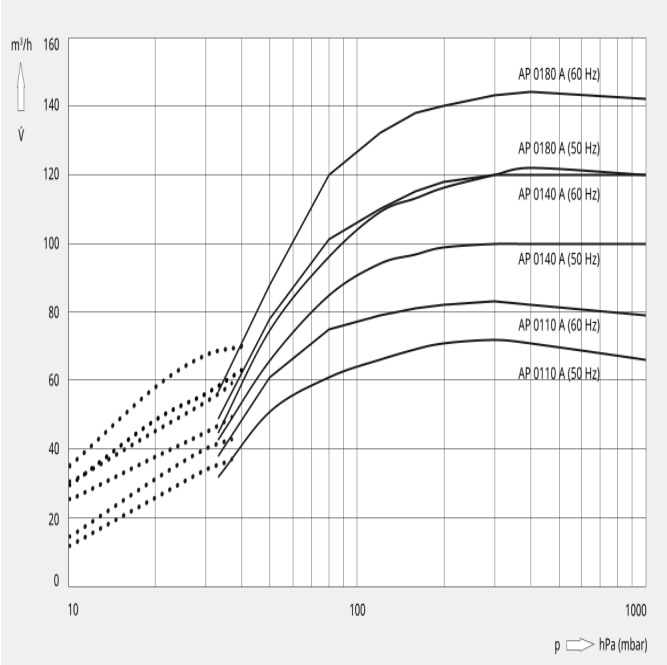

Os valores técnicos a seguir se referem a ISO 50 Hz

	AP 0110 A	AP 0140 A	AP 0180 A
Capacidade nominal de bombeamento	72 m³/h	100 m³/h	122 m³/h
Pressão final	33 hPa (mbar)	33 hPa (mbar)	33 hPa (mbar)
Potência nominal do motor	2,2 kW	3,0 kW	4,0 kW
Velocidade nominal do motor	1450 rpm	1450 rpm	1450 rpm
Peso aprox.	600 kg	610 kg	620 kg
Dimensões (C x L x A)	1300 x 1300 x 1900 mm	1300 x 1300 x 1900 mm	1300 x 1300 x 1900 mm
Entrada de gás	DN 40	DN 40	DN 40
Saída de gás	DN 50	DN 50	DN 50

Os valores técnicos a seguir se referem a ISO 60 Hz

	AP 0110 A	AP 0140 A	AP 0180 A
Capacidade nominal de bombeamento	83 m³/h	120 m³/h	144 m³/h

APOVAC AP 0110–0180 A

Sistemas de vácuo para as indústrias química e farmacêutica

	AP 0110 A	AP 0140 A	AP 0180 A
Pressão final	10 (com ejetor opcional) hPa (mbar)	10 (com ejetor opcional) hPa (mbar)	10 (com ejetor opcional) hPa (mbar)
Potência nominal do motor	3,0 kW	4,0 kW	5,5 kW
Velocidade nominal do motor	1750 rpm	1750 rpm	1750 rpm
Peso aprox.	600 kg	610 kg	620 kg
Dimensões (C x L x A)	1300 x 1300 x 1900 mm	1300 x 1300 x 1900 mm	1300 x 1300 x 1900 mm
Entrada de gás	DN 40	DN 40	DN 40
Saída de gás	DN 50	DN 50	DN 50

DESEJA SABER MAIS

Entre em contato conosco!
vendas@buschdobrasil.com.br ou +55 11 4016 8282

FORMULÁRIO DE CONTATO

LIGUE PARA NÓS AGORA

© Busch Vacuum Solutions