FOSSA FO 0015 A

Bombas de vácuo espiral

Robusta

Especialmente concebidas para aplicações analíticas e científicas, por exemplo, detecção de vazamentos, design de espiral de uma face, compressão seca, estanque a gases, rolamentos de lubrificação permanente, manutenção mínima

Fácil serviço

Sem necessidade de ferramentas especiais, design modular para troca rápida de etapas

Silenciosa

Níveis de vibração e ruído baixos, podem ser instaladas próximas de estações de trabalho

Acessórios, peças sobressalentes e opções

- Filtro de entrada, FIL 0080
- Filtro de exaustão e silenciador
- Válvula de lastro de gás
- Adaptador de lastro de gás, kit de diluição
- Quatro rodinhas
- Kit de substituição do selo da extremidade

© Busch Vacuum Solutions

FOSSA FO 0015 A

Bombas de vácuo espiral

Desenho cotado

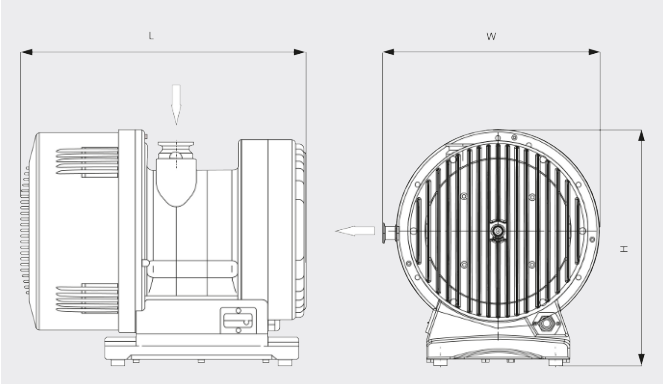

Velocidade de bombeamento
Ar a 20 °C. Tolerância: ± 10% ___ 50 Hz ..... 60 Hz

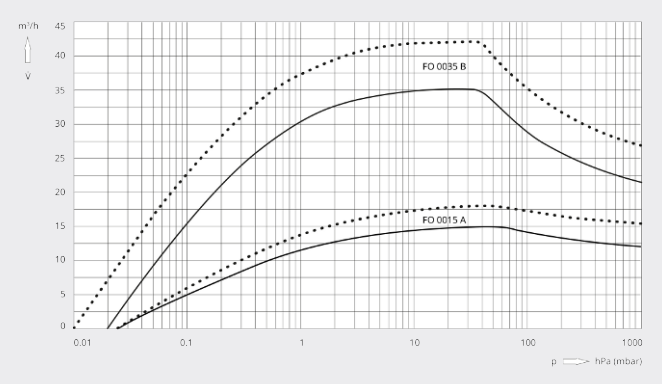

	FOSSA FO 0015 A	FOSSA FO 0015 A	FOSSA FO 0015 A	FOSSA FO 0015 A
Velocidade de bombeamento	15 / 18 m³/h (50 / 60 Hz)	15 / 18 m³/h (50 / 60 Hz)	15 / 18 m³/h (50 / 60 Hz)	15 / 18 m³/h (50 / 60 Hz)
Velocidade de bombeamento	250 / 300 l/min (50 / 60 Hz)	250 / 300 l/min (50 / 60 Hz)	250 / 300 l/min (50 / 60 Hz)	250 / 300 l/min (50 / 60 Hz)
Pressão total final (válvula de lastro de gás fechada)	0,025 hPa (mbar)	0,025 hPa (mbar)	0,025 hPa (mbar)	0,025 hPa (mbar)
Pressão total final (válvula de lastro de gás aberta)	0,09 hPa (mbar)	0,09 hPa (mbar)	0,09 hPa (mbar)	0,09 hPa (mbar)
Pressão de entrada contínua máx.	1000 hPa (mbar)	1000 hPa (mbar)	1000 hPa (mbar)	1000 hPa (mbar)
Contrapressão máx.	500 hPa (mbar) rel.	500 hPa (mbar) rel.	500 hPa (mbar) rel.	500 hPa (mbar) rel.
Capacidade de vapor de água (válvula de lastro de gás aberta)	300 g/h	300 g/h	300 g/h	300 g/h
Taxa de vazamento (hélio)	$< 1 \cdot 10^{-6}$ mbar · l/s	$< 1 \cdot 10^{-6}$ mbar · l/s	$< 1 \cdot 10^{-6}$ mbar · l/s	$< 1 \cdot 10^{-6}$ mbar · l/s
Potência nominal do motor	0,4 kW	0,4 kW	0,4 kW	0,4 kW
Tensão de operação	100 – 240 V (50 / 60 Hz)	190 – 220 V (50 / 60 Hz)	100 – 115 V (50 / 60 Hz)	200 – 240 V (50 / 60 Hz)
Fase do motor	Monofásico	Trifásico	Monofásico	Monofásico
Temperatura ambiente	5 – 40 °C	5 – 40 °C	5 – 40 °C	5 – 40 °C
Nível de vibração na entrada (ISO 10816-1)	Classe 1B, $< 1{,}5$ mm · s^{-1}	Classe 1B, $< 1{,}5$ mm · s^{-1}	Classe 1B, $< 1{,}5$ mm · s^{-1}	Classe 1B, $< 1{,}5$ mm · s^{-1}
Nível de ruído (ISO 2151)	42 dB(A) (modo standby) / 59 dB(A) (máx.)	42 dB(A) (modo standby) / 59 dB(A) (máx.)	42 dB(A) (modo standby) / 59 dB(A) (máx.)	42 dB(A) (modo standby) / 59 dB(A) (máx.)

© Busch Vacuum Solutions

FOSSA FO 0015 A

Bombas de vácuo espiral

VACUUM SOLUTIONS

	FOSSA FO 0015 A	FOSSA FO 0015 A	FOSSA FO 0015 A	FOSSA FO 0015 A
Peso aprox.	48 kg	48 kg	48 kg	48 kg
Dimensões (C x L x A)	450 x 338 x 369 mm	450 x 338 x 369 mm	450 x 338 x 369 mm	450 x 338 x 369 mm
Entrada de gás / saída	DN 40 ISO-KF / DN 16 ISO-KF	DN 40 ISO-KF / DN 16 ISO-KF	DN 40 ISO-KF / DN 16 ISO-KF	DN 40 ISO-KF / DN 16 ISO-KF
Emissões e imunidade	EN 61236-1:2013 como um dispositivo de classe A	EN 61236-1:2013 como um dispositivo de classe A	EN 61236-1:2013 como um dispositivo de classe A	EN 61236-1:2013 como um dispositivo de classe A
Segurança	Certificado EN/IEC 61010, terceira edição	Certificado EN/IEC 61010, terceira edição	Certificado EN/IEC 61010, terceira edição	Certificado EN/IEC 61010, terceira edição
Informações adicionais	• Conversor de frequência integrado • Conector IEC + interruptor M/A IP40 • Porta de comunicação Sub-D fêmea de 9 pinos • Certificação ATEX II 3G Ex Ex h IIB T4 Gc X (interior)	• Prensa-cabo IP44 • Certificação ATEX II 3G Ex Ex h IIB T4 Gc X (interior)	• Conector IEC + interruptor M/A IP40 • Certificação ATEX II 3G Ex Ex h IIB T4 Gc X (interior)	• Conector IEC + interruptor M/A IP40 • Certificação ATEX II 3G Ex Ex h IIB T4 Gc X (interior)

DESEJA SABER MAIS?

Entre em contato conosco!
vendas@buschdobrasil.com.br ou **+55 11 4016 8282**

FORMULÁRIO DE CONTATO

LIGUE AGORA

© Busch Vacuum Solutions