DOLPHIN LT 0630/0750 A

Bombas de vácuo de anel líquido

VACUUM SOLUTIONS

Robustas

Tecnologia comprovada, construção durável de duplo estágio, impulsor de aço inoxidável sem corrosão, motor montado diretamente na flange, sem necessidade de base estrutural, canal de fluxo integrado

Confiável

Tolerância de vapor e partícula extremamente alta, fluxo de gás otimizado

Flexíveis

Opção de carcaças de ferro fundido (EN-GJL-200) ou aço inoxidável de grau 316, versão com certificado ATEX disponível (Cat 1(i/o) IIC T4), possível usar fluidos de operação diferentes de água

Accessories

- Conjuntos de bombas modulares, configurados para recirculação parcial ou total em circuito aberto do fluido de operação
- Separador líquido
- Proteção contra cavitação
- Trocador de calor
- Ejetor de gás
- Ampla seleção de motores
- Válvulas de retenção
- Válvulas de alívio do vácuo
- Variador de velocidade (apenas para LT 0630 A)

© Busch Vacuum Solutions

DOLPHIN LT 0630/0750 A

Bombas de vácuo de anel líquido

VACUUM SOLUTIONS

Desenho cotado

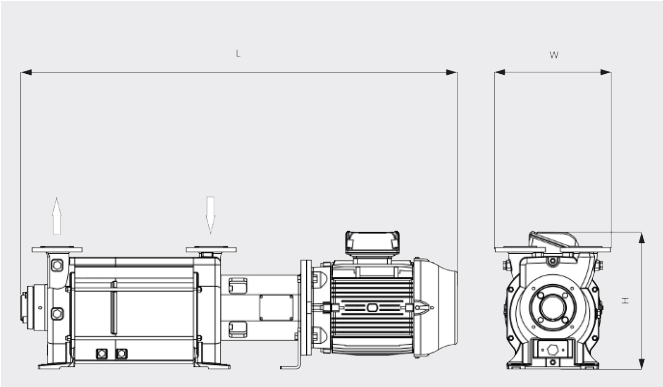

Velocidade de bombeamento

Ar seco a 20 °C. Fluido de operação: água a 15 °C. Tolerância: - 10%, de acordo com HEI e Pneurop 6612

___ 50 Hz ..... 60 Hz

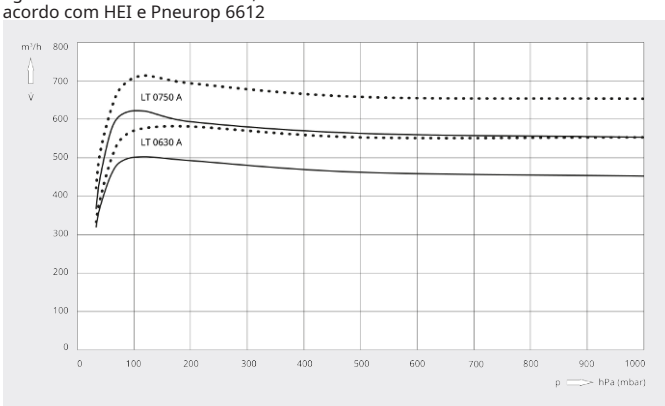

	DOLPHIN LT 0630 A	DOLPHIN LT 0750 A
Capacidade nominal de bombeamento	500 / 578 m³/h (50 / 60 Hz)	617 / 710 m³/h (50 / 60 Hz)
Pressão final	33 hPa (mbar) (50 / 60 Hz)	33 hPa (mbar) (50 / 60 Hz)
Sobrepressão máx.	2 bar(g)	2 bar(g)
Potência nominal do motor	15,0 / 22,0 kW (50 / 60 Hz)	18,5 / 30,0 kW (50 / 60 Hz)
Velocidade nominal do motor	1450 / 1750 rpm (50 / 60 Hz)	1450 / 1750 rpm (50 / 60 Hz)
Nível de ruído (ISO 2151)	75 / 76 dB(A) (50 / 60 Hz)	75 / 76 dB(A) (50 / 60 Hz)
Peso aprox.	389 kg	430 kg
Dimensões (L x W x H)	1473 x 425 x 491 mm	1605 x 425 x 506 mm
Entrada de gás / saída	DN 65 PN 10 / DN 65 PN 10	DN 65 PN 10 / DN 65 PN 10

DESEJA SABER MAIS?

Entre em contato conosco!
vendas@buschdobrasil.com.br ou **+55 11 4016 8282**

FORMULÁRIO DE CONTATO

LIGUE AGORA

© Busch Vacuum Solutions