# MINK MM 1104–1142 BP

**Droge klauwencompressoren**

VACUUM SOLUTIONS

## Flexibel

Ontworpen voor talrijke industriële toepassingen tot 2,0 bar(g), inlaatfilter en drukbegrenzingsventiel als standaard

## Betrouwbaar

Effectieve luchtkoeling, constant hoge volumestroom tijdens de gehele levensduur

## Onderhoudsarm

Droge en contactvrije compressie


© Busch Vacuum Solutions

# MINK MM 1104–1142 BP

**Droge klauwencompressoren**

VACUUM SOLUTIONS

Maatschets

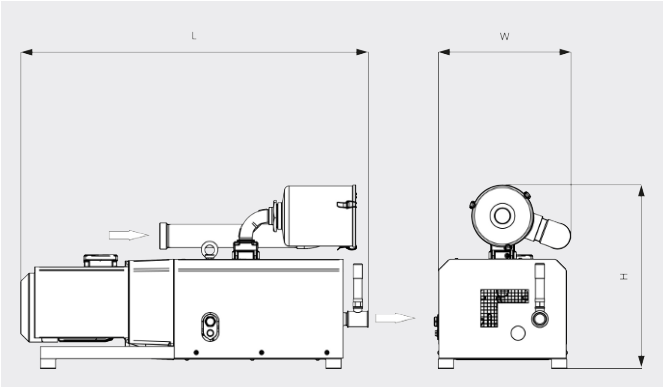


Volumestroom

Lucht op 20 °C. Tolerantie: ± 10% ___ 50 Hz ..... 60 Hz

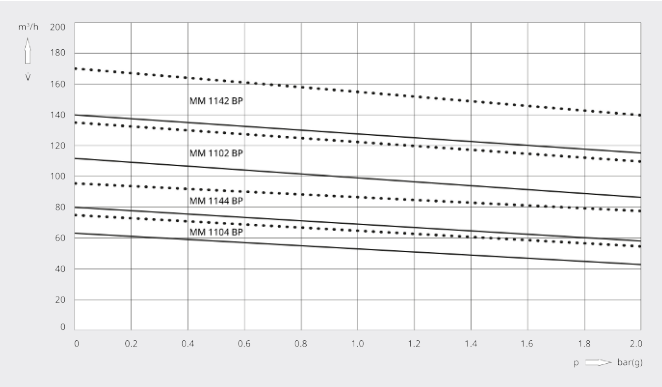


| | MINK MM 1104 BP | MINK MM 1104 BP | MINK MM 1104 BP |
|---|---|---|---|
| **Volumestroom** | 62 / 75 m³/h (50 / 60 Hz) | 62 / 75 m³/h (50 / 60 Hz) | 62 / 75 m³/h (50 / 60 Hz) |
| **Overdruk (bij inlaat)** | 1,2 / 0,8 bar(g) (50 / 60 Hz) | 1,8 / 1,4 bar(g) (50 / 60 Hz) | 2,0 bar(g) (50 / 60 Hz) |
| **Nominaal motorvermogen** | 2,2 kW (50 / 60 Hz) | 2,9 / 3,0 kW (50 / 60 Hz) | 3,2 / 3,8 kW (50 / 60 Hz) |
| **Nominaal motortoerental** | 1500 / 1800 min⁻¹ (50 / 60 Hz) | 1500 / 1800 min⁻¹ (50 / 60 Hz) | 1500 / 1800 min⁻¹ (50 / 60 Hz) |
| **Geluidsniveau (ISO 2151)** | 71 / 73 dB(A) (50 / 60 Hz) | 71 / 73 dB(A) (50 / 60 Hz) | 71 / 73 dB(A) (50 / 60 Hz) |
| **Gewicht ca.** | 155 kg | 155 kg | 155 kg |
| **Afmetingen (L x W x H)** | 1080 x 430 x 590 mm | 1080 x 430 x 590 mm | 1080 x 430 x 590 mm |
| **Gasuitlaat** | G 1¼" | G 1¼" | G 1¼" |

| | MINK MM 1144 BP | MINK MM 1144 BP | MINK MM 1144 BP |
|---|---|---|---|
| **Volumestroom** | 80 / 95 m³/h (50 / 60 Hz) | 80 / 95 m³/h (50 / 60 Hz) | 80 / 95 m³/h (50 / 60 Hz) |
| **Overdruk (bij inlaat)** | 1,0 bar(g) (50 / 60 Hz) | 1,4 bar(g) (50 / 60 Hz) | 2,0 bar(g) (50 / 60 Hz) |
| **Nominaal motorvermogen** | 2,7 / 3,4 kW (50 / 60 Hz) | 3,4 / 4,0 kW (50 / 60 Hz) | 4,4 / 5,1 kW (50 / 60 Hz) |
| **Nominaal motortoerental** | 1500 / 1800 min⁻¹ (50 / 60 Hz) | 1500 / 1800 min⁻¹ (50 / 60 Hz) | 1500 / 1800 min⁻¹ (50 / 60 Hz) |
| **Geluidsniveau (ISO 2151)** | 71 / 73 dB(A) (50 / 60 Hz) | 71 / 73 dB(A) (50 / 60 Hz) | 71 / 73 dB(A) (50 / 60 Hz) |
| **Gewicht ca.** | 160 kg | 160 kg | 160 kg |

# MINK MM 1104–1142 BP

**Droge klauwencompressoren**

VACUUM SOLUTIONS

| | MINK MM 1144 BP | MINK MM 1144 BP | MINK MM 1144 BP |
|---|---|---|---|
| **Afmetingen (L x W x H)** | 1190 x 430 x 590 mm | 1190 x 430 x 590 mm | 1190 x 430 x 590 mm |
| **Gasuitlaat** | G 1¼" | G 1¼" | G 1¼" |

| | MINK MM 1102 BP | MINK MM 1102 BP | MINK MM 1102 BP |
|---|---|---|---|
| **Volumestroom** | 110 / 135 $m^3$/h (50 / 60 Hz) | 110 / 135 $m^3$/h (50 / 60 Hz) | 110 / 135 $m^3$/h (50 / 60 Hz) |
| **Overdruk (bij inlaat)** | 0,7 bar(g) (50 / 60 Hz) | 1,4 / 1,1 bar(g) (50 / 60 Hz) | 2,0 bar(g) (50 / 60 Hz) |
| **Nominaal motorvermogen** | 4,0 / 5,5 kW (50 / 60 Hz) | 5,5 / 6,5 kW (50 / 60 Hz) | 6,9 / 8,6 kW (50 / 60 Hz) |
| **Nominaal motortoerental** | 3000 / 3600 $min^{-1}$ (50 / 60 Hz) | 3000 / 3600 $min^{-1}$ (50 / 60 Hz) | 3000 / 3600 $min^{-1}$ (50 / 60 Hz) |
| **Geluidsniveau (ISO 2151)** | 78 / 81 dB(A) (50 / 60 Hz) | 78 / 81 dB(A) (50 / 60 Hz) | 78 / 81 dB(A) (50 / 60 Hz) |
| **Gewicht ca.** | 160 kg | 160 kg | 160 kg |
| **Afmetingen (L x W x H)** | 1195 x 430 x 590 mm | 1195 x 430 x 590 mm | 1195 x 430 x 590 mm |
| **Gasuitlaat** | G 1¼" | G 1¼" | G 1¼" |

| | MINK MM 1142 BP | MINK MM 1142 BP | MINK MM 1142 BP |
|---|---|---|---|
| **Volumestroom** | 140 / 170 $m^3$/h (50 / 60 Hz) | 140 / 170 $m^3$/h (50 / 60 Hz) | 140 / 170 $m^3$/h (50 / 60 Hz) |
| **Overdruk (bij inlaat)** | 1,0 bar(g) (50 / 60 Hz) | 1,4 bar(g) (50 / 60 Hz) | 2,0 bar(g) (50 / 60 Hz) |
| **Nominaal motorvermogen** | 6,0 / 8,0 kW (50 / 60 Hz) | 7,5 / 9,5 kW (50 / 60 Hz) | 9,0 / 11,5 kW (50 / 60 Hz) |
| **Nominaal motortoerental** | 3000 / 3600 $min^{-1}$ (50 / 60 Hz) | 3000 / 3600 $min^{-1}$ (50 / 60 Hz) | 3000 / 3600 $min^{-1}$ (50 / 60 Hz) |
| **Geluidsniveau (ISO 2151)** | 78 / 81 dB(A) (50 / 60 Hz) | 78 / 81 dB(A) (50 / 60 Hz) | 78 / 81 dB(A) (50 / 60 Hz) |
| **Gewicht ca.** | 165 kg | 165 kg | 165 kg |
| **Afmetingen (L x W x H)** | 1210 x 430 x 590 mm | 1210 x 430 x 590 mm | 1210 x 430 x 590 mm |
| **Gasuitlaat** | G 1¼" | G 1¼" | G 1¼" |

## WILT U MEER WETEN?

Neem contact met ons op!
**info@busch.be** of **+32 (0)9 348 47 22**

CONTACTFORMULIER

BEL DIRECT



© Busch Vacuum Solutions