APOVAC AP 0260/0330 A

Sistemas de vacío para los sectores químico y farmacéutico

Rendimiento probado

Sistema de vacÃo estÃ¡ndar con las bombas de vacÃo probadas de anillo lÃquido DOLPHIN, diseÃ±ado especialmente para grandes procesos en los sectores quÃmico y farmacÃ©utico, como la destilaciÃ³n, la cristalizaciÃ³n, la filtraciÃ³n y el secado por vacÃo

Robustos

ManipulaciÃ³n de gases tÃ³xicos, corrosivos o explosivos, tolerancia a las partÃculas y al vapor extremadamente alta, para condiciones de proceso exigentes, condensaciÃ³n doble para garantizar un arrastre mÃnimo y una mÃ¡xima recuperaciÃ³n del disolvente

Rentables

Costes de funcionamiento reducidos, alto tiempo de actividad, mantenimiento mÃnimo, larga vida Ãºtil

© Busch Vacuum Solutions

APOVAC AP 0260/0330 A

Sistemas de vacío para los sectores químico y farmacéutico

Dibujo dimensional

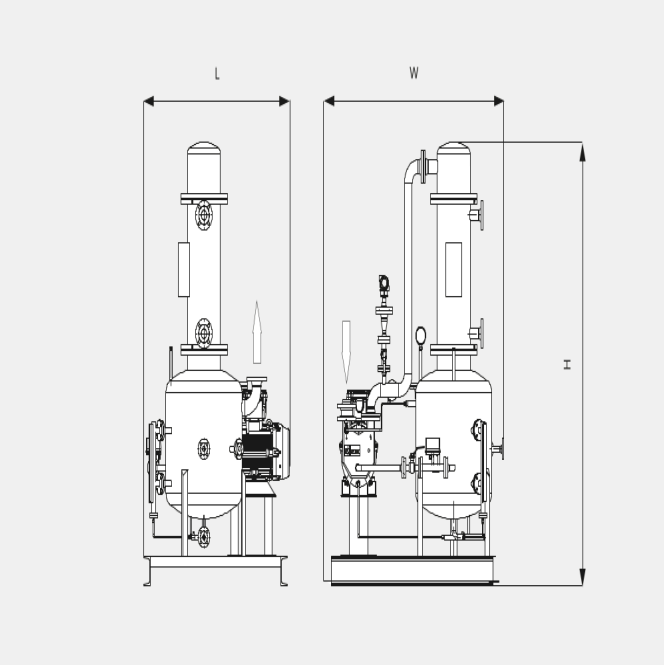

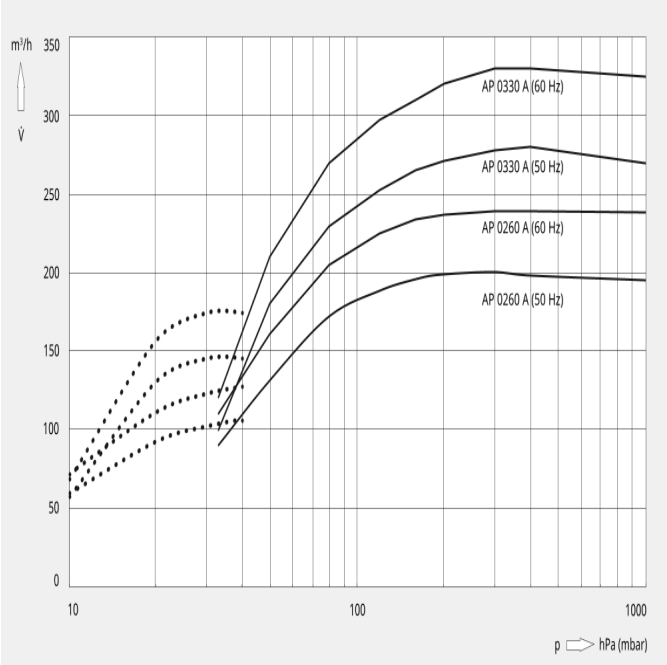

Los siguientes valores técnicos hacen referencia a ISO 50 Hz

	AP 0260 A	AP 0330 A
Caudal nominal	200 m³/h	280 m³/h
Vacío límite	33 hPa (mbar)	33 hPa (mbar)
Potencia nominal del motor	5,5 kW	7,5 kW
Velocidad nominal del motor	1450 min^{-1}	1450 min^{-1}
Peso aproximado	700 kg	750 kg
Dimensiones (L × W × H)	1400 x 1300 x 2300 mm	1400 x 1300 x 2300 mm
Aspiración	DN 50	DN 50
Escape	DN 65	DN 65

Los siguientes valores técnicos hacen referencia a ISO 60 Hz

	AP 0260 A	AP 0330 A
Caudal nominal	240 m³/h	330 m³/h
Vacío límite	10 (con eyector opcional) hPa (mbar)	10 (con eyector opcional) hPa (mbar)

© Busch Vacuum Solutions

APOVAC AP 0260/0330 A

Sistemas de vacío para los sectores químico y farmacéutico

	AP 0260 A	AP 0330 A
Potencia nominal del motor	7,5 kW	11,0 kW
Velocidad nominal del motor	1750 min^{-1}	1750 min^{-1}
Peso aproximado	700 kg	750 kg
Dimensiones (L × W × H)	1400 x 1300 x 2300 mm	1400 x 1300 x 2300 mm
Aspiración	DN 50	DN 50
Escape	DN 65	DN 65

¿DESEA OBTENER MÁS INFORMACIÓN?

¡Póngase en contacto con nosotros!
info@busch.com.ar o +54 (0)11 43 02 81 83

FORMULARIO DE CONTACTO

LLÁMENOS AHORA